Cisal
TEL. (+39) 0322 918111
MAIL. cisal@cisal.it

Presa d'acqua SHOWER_DS017330

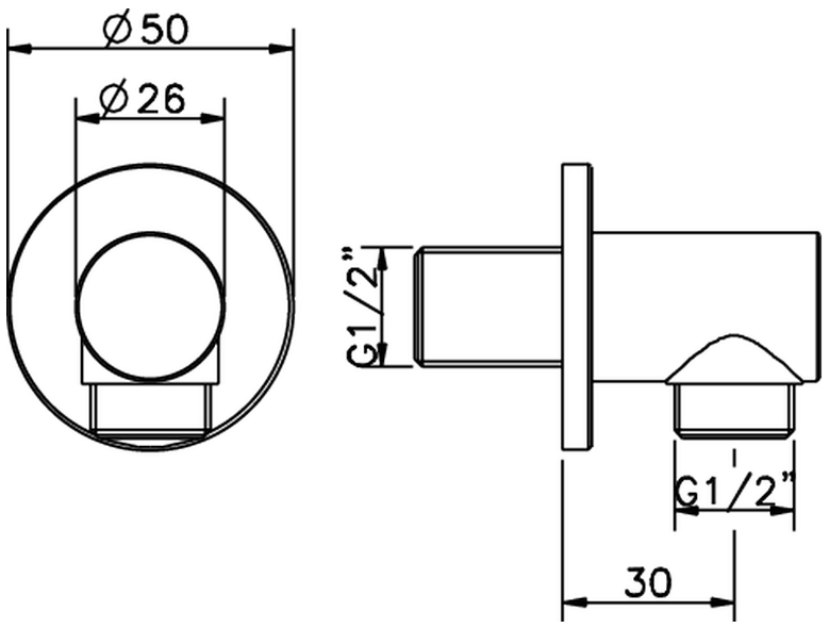

DS017330

https://www.cisal.it/presa-dacqua-shower-ds017330

2026-03-06

© 2021 Cisal. Via Pietro Durio 160 - 28010 - Alzo (NO) - Italia
Mail: cisal@cisal.it, Telefono: (+39) 0322 918111, P.Iva IT02422810032.