Cisal
TEL. (+39) 0322 918111
MAIL. cisal@cisal.it

Parte esterna monocomando vasca incasso PLISSÉ AURA_U20G8200

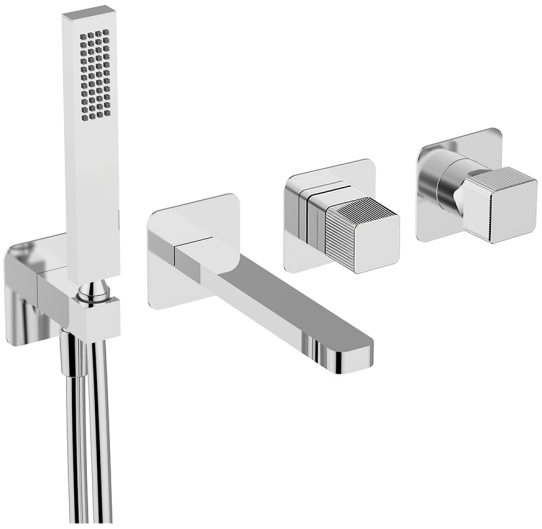

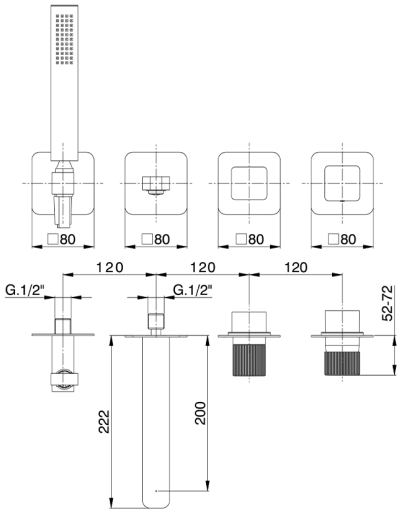

MODELLO **U20G8200**

Parte esterna monocomando vasca incasso PLISSÉ,deviatore rotativo 2 uscite,doccetta monogetto minimalista 35x15 mm Ottone,flessibile liscio SUPREME 150 cm,senza parte incasso - per art.ZA0G82L0

FINITURE DISPONIBILI

21	21 Cromo
2F	2F Nichel Spazzolato
2W	2W Oro Spazzolato
2X	2X Black Titanium
3W	3W Brushed Black Titanium
40	40 Nero Opaco
48	48 Tobacco
5G	5G Oro Rosa

CARATTERISTICHE

Installazione	**Incasso**
Parti Incasso necessarie	**ZA0G82L0**

2026-11-23

© 2021 Cisal. Via Pietro Durio 160 - 28010 - Alzo (NO) - Italia
Mail: cisal@cisal.it, Telefono: (+39) 0322 918111, P.Iva IT02422810032.