Miscelatore monocomando lavello docc. estraibile ARCANA EMPRESS_EM002570

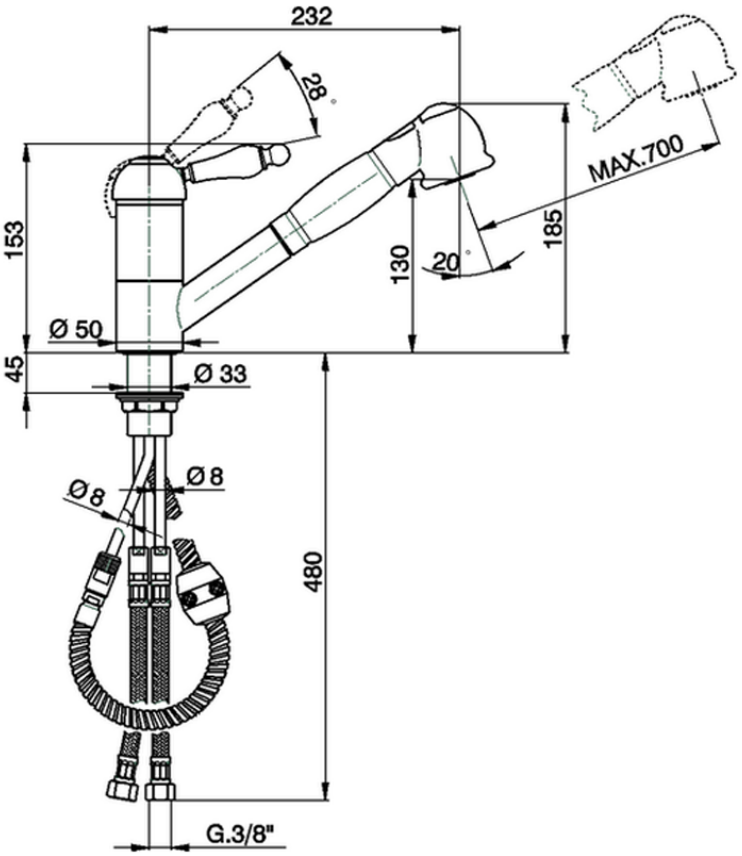

EM002570 https://www.cisal.it/miscelatore-monocomando-lavello-docc-estraibile-arcana-empress-em002570

2026-06-13