Cisal
TEL. (+39) 0322 918111
MAIL. cisal@cisal.it

# Miscelatore monocomando lavabo medio SMOOTH X32_X3001504

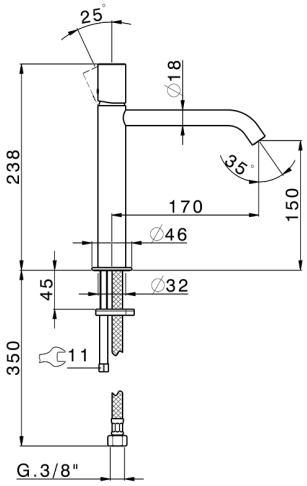


MODELLO **X3001504**

Miscelatore monocomando lavabo medio,senza scarico automatico,flex inox G.3/8",con leva liscia,Inox AISI 316L

## FINITURE DISPONIBILI

**D1** D1 Inox Spazzolato

**5H** 5H Dark Brass Brushed

**5L** 5L Black Titanium Spazzolato

**5N** 5N Oro Rosa Spazzolato

## CARATTERISTICHE

Ricambio Cartuccia **ZZ96550000**

**Cartuccia Monocomando 25 mm**

© 2021 Cisal. Via Pietro Durio 160 - 28010 - Alzo (NO) - Italia
Mail: cisal@cisal.it, Telefono: (+39) 0322 918111, P.Iva IT02422810032.

**Cisal**
TEL. (+39) 0322 918111
MAIL. cisal@cisal.it

# Miscelatore monocomando lavabo medio SMOOTH X32_X3001504

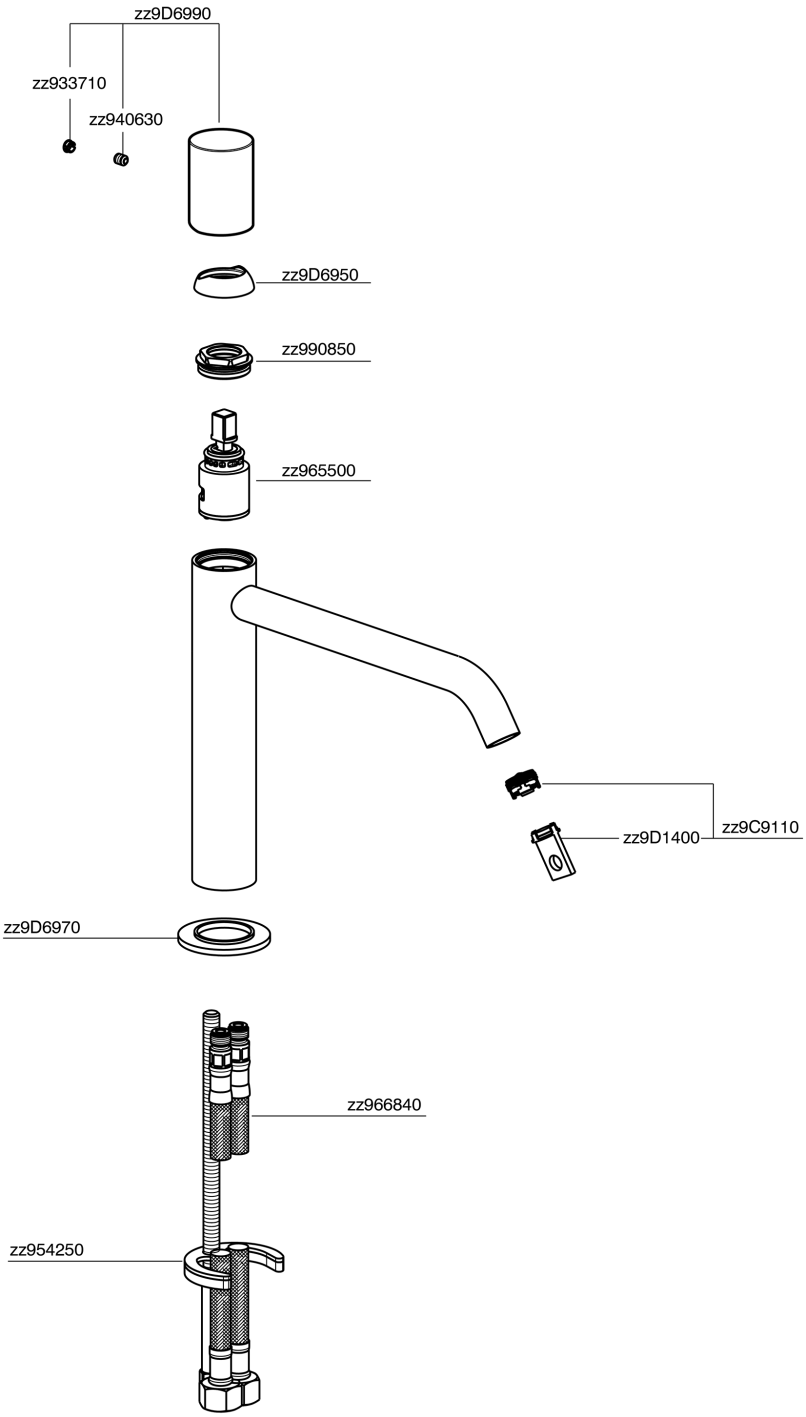


X3001504 https://www.cisal.it/miscelatore-monocomando-lavabo-medio-smooth-x32-x3001504

2026-09-17

© 2021 Cisal. Via Pietro Durio 160 - 28010 - Alzo (NO) - Italia
Mail: cisal@cisal.it, Telefono: (+39) 0322 918111, P.Iva IT02422810032.