Cisal
TEL. (+39) 0322 918111
MAIL. cisal@cisal.it

Raccordo verticale fisso COMPLEMENTI_ZA003790



MODELLO **ZA003790**

Raccordo verticale fisso

FINITURE DISPONIBILI

21 21 Cromo

2A 2A Nichel Satinato Spazzolato

CARATTERISTICHE

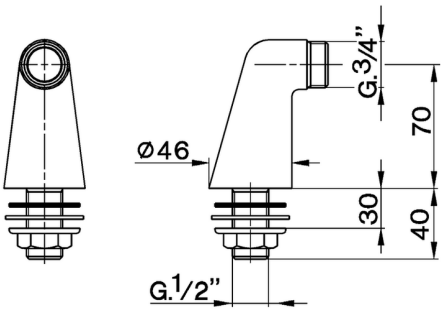

© 2021 Cisal. Via Pietro Durio 160 - 28010 - Alzo (NO) - Italia
Mail: cisal@cisal.it, Telefono: (+39) 0322 918111, P.Iva IT02422810032.

Raccordo verticale fisso COMPLEMENTI_ZA003790

cisal

ZA 00379

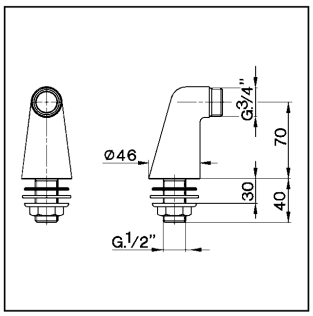

- **Raccordo verticale**
- ***Vertical connection***
- **Standansschluß-Ventil**
- ***Raccord colonnette***

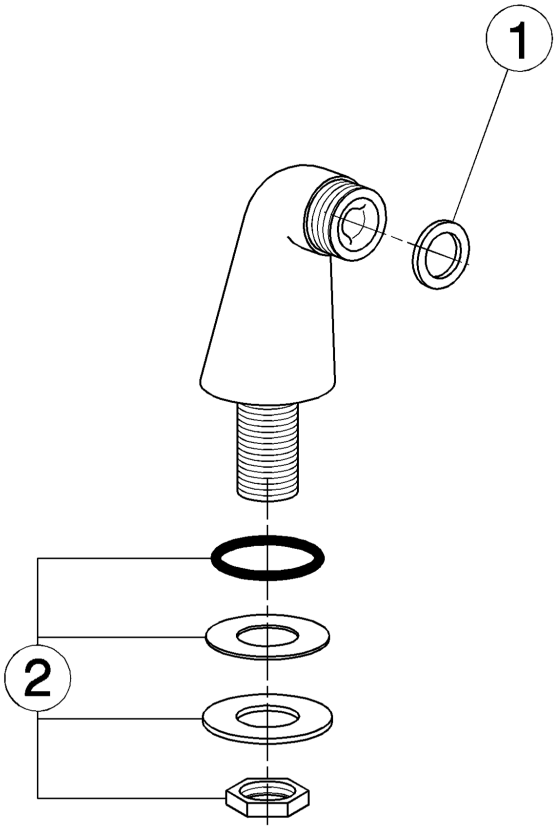

NR.	DESCRIZIONE *DESCRIPTION* BESCHREIBUNG *DÉSCRIPTION*	N. CODICE *CODE NO.* WERKSNR. *NR. CODE*
1	Guarnizione NBR 90 SH. 24x16x2,7 *Gasket NBR 90 SH. 24x16x2,7* Dichtung NBR 90 SH. 24x16x2,7 *Joint NBR 90 SH. 24x16x2,7*	ZZ 92689 0
2	Set installazione raccordo verticale *Installation set for vertical connection* Befestigungsset Stand-Anschluss-Ventil *Set installation*	ZZ 92984 0

NR.	DESCRIZIONE *DESCRIPTION* BESCHREIBUNG *DÉSCRIPTION*	N. CODICE *CODE NO.* WERKSNR. *NR. CODE*

NR.	DESCRIZIONE *DESCRIPTION* BESCHREIBUNG *DÉSCRIPTION*	N. CODICE *CODE NO.* WERKSNR. *NR. CODE*

ZA.6

© 2021 Cisal. Via Pietro Durio 160 - 28010 - Alzo (NO) - Italia
Mail: cisal@cisal.it, Telefono: (+39) 0322 918111, P.Iva IT02422810032.