Completo doccia con presa acqua VITA_VI003033

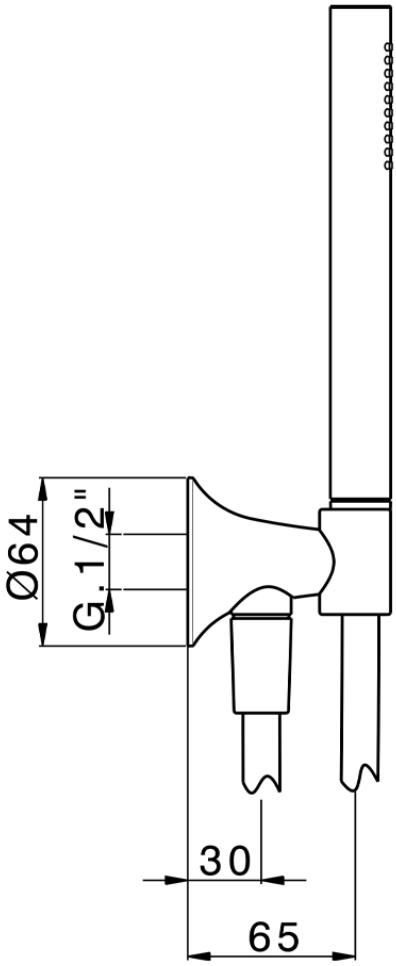

VI003033

https://www.cisal.it/completo-doccia-con-presa-acqua-vita-vi003033

2026-11-24

© 2021 Cisal. Via Pietro Durio 160 - 28010 - Alzo (NO) - Italia
Mail: cisal@cisal.it, Telefono: (+39) 0322 918111, P.Iva IT02422810032.