**Cisal**
TEL. (+39) 0322 918111
MAIL. cisal@cisal.it

# Parte esterna lavabo a parete GRACE_GS013511

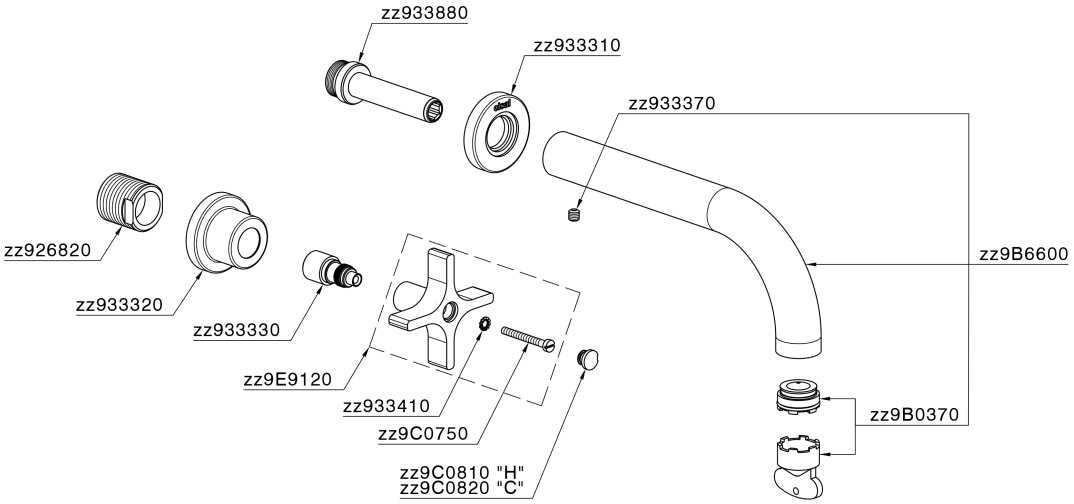


GS013511

https://www.cisal.it/parte-esterna-lavabo-a-parete-grace-gs013511

© 2021 Cisal. Via Pietro Durio 160 - 28010 - Alzo (NO) - Italia
Mail: cisal@cisal.it, Telefono: (+39) 0322 918111, P.Iva IT02422810032.

**Cisal**
TEL. (+39) 0322 918111
MAIL. cisal@cisal.it

# Parte incasso lavabo a parete INCASSO_ZA033511

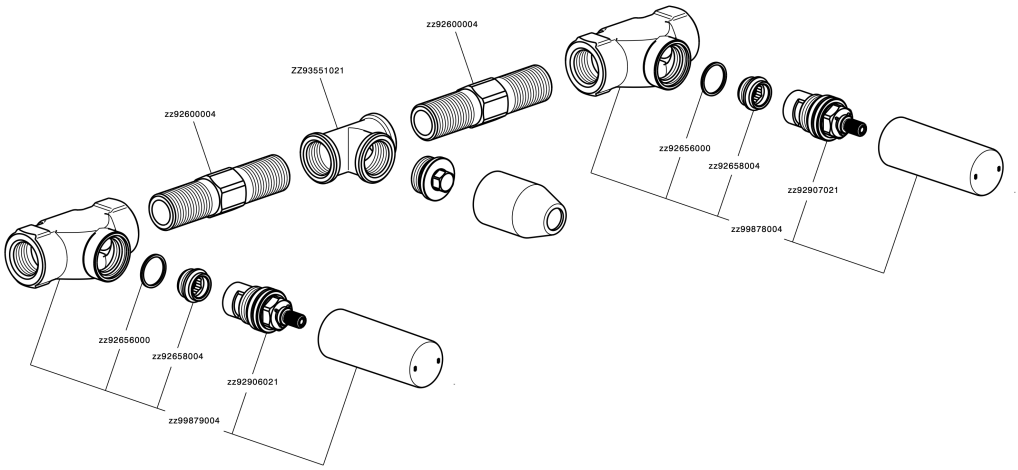


ZA033511

https://www.cisal.it/parte-incasso-lavabo-a-parete-incasso-za033511

2026-11-24

© 2021 Cisal. Via Pietro Durio 160 - 28010 - Alzo (NO) - Italia
Mail: cisal@cisal.it, Telefono: (+39) 0322 918111, P.Iva IT02422810032.