Cisal
TEL. (+39) 0322 918111
MAIL. cisal@cisal.it

Miscelatore bidet 3 fori CHERIE_CX001220



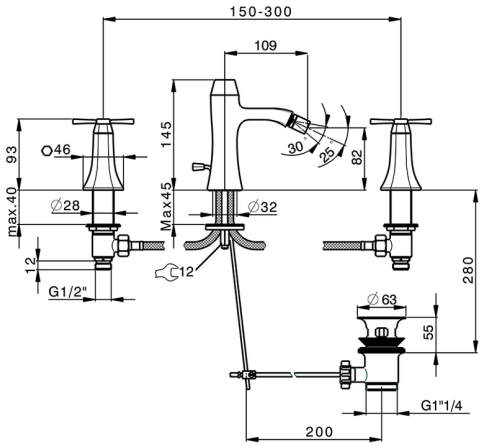

MODELLO **CX001220**

Miscelatore bidet 3 fori,con scarico automatico 1"1/4

FINITURE DISPONIBILI

6T 6T Cromo/Nero Opaco

7C 7C Oro/Nero Opaco

7D 7D Nichel Lucido/Nero Opaco

7E 7E Oro Rosa/Nero Opaco

CARATTERISTICHE

© 2021 Cisal. Via Pietro Durio 160 - 28010 - Alzo (NO) - Italia
Mail: cisal@cisal.it, Telefono: (+39) 0322 918111, P.Iva IT02422810032.

Cisal
TEL. (+39) 0322 918111
MAIL. cisal@cisal.it

Miscelatore bidet 3 fori CHERIE_CX001220

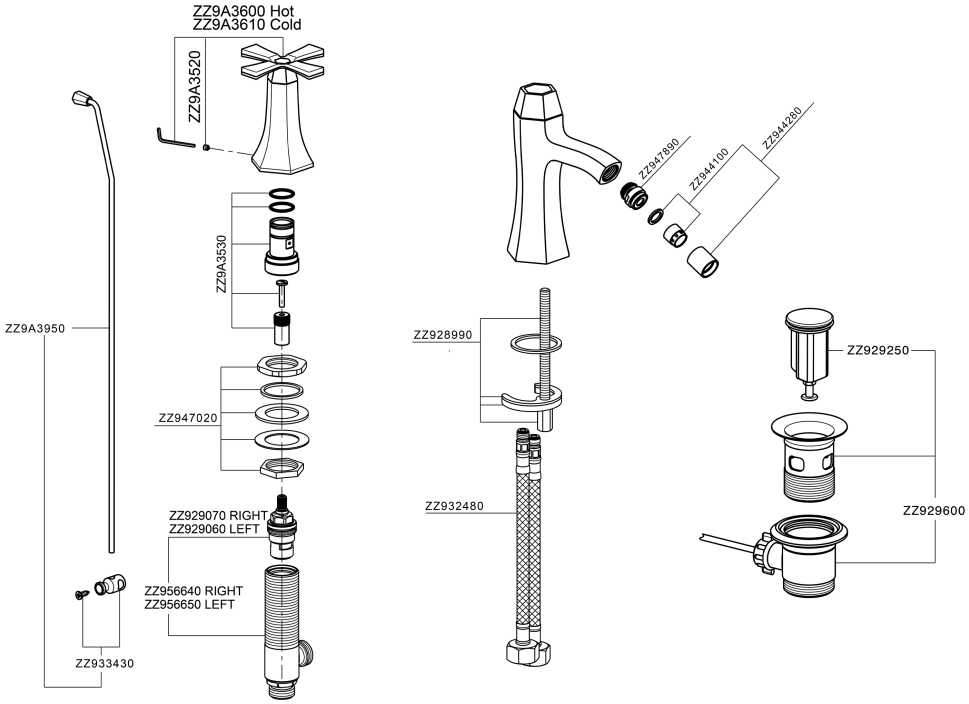

CX001220

https://www.cisal.it/miscelatore-bidet-3-fori-cherie-cx001220

2026-11-23

© 2021 Cisal. Via Pietro Durio 160 - 28010 - Alzo (NO) - Italia
Mail: cisal@cisal.it, Telefono: (+39) 0322 918111, P.Iva IT02422810032.