Cisal
TEL. (+39) 0322 918111
MAIL. cisal@cisal.it

Coppia colonne a pavimento COMPLEMENTI_ZA003830

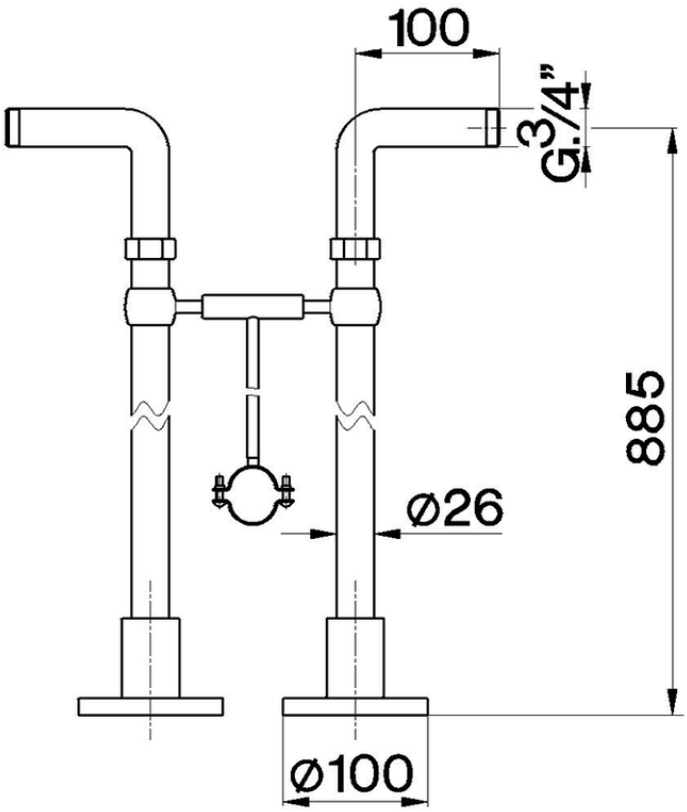

ZA003830

https://www.cisal.it/coppia-colonne-a-pavimento-complementi-za003830

2026-03-12

© 2021 Cisal. Via Pietro Durio 160 - 28010 - Alzo (NO) - Italia
Mail: cisal@cisal.it, Telefono: (+39) 0322 918111, P.Iva IT02422810032.