Cisal
TEL. (+39) 0322 918111
MAIL. cisal@cisal.it

Parte esterna monocomando lavabo a parete LINEAVIVA_LV005517

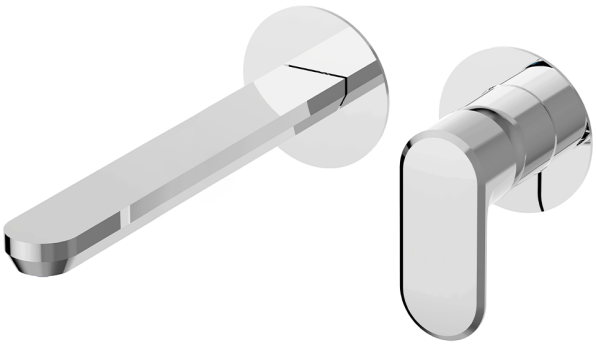

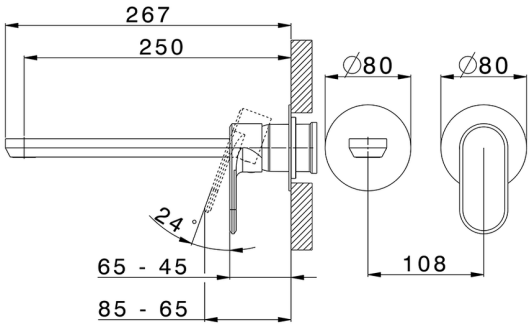

MODELLO **LV005517**

Parte esterna monocomando lavabo a parete,senza parte incasso,bocca L.250 mm,per art.Easy-Box ZA002450-ZA025510

FINITURE DISPONIBILI

	21	21 Cromo
	2B	2B Nichel Lucido
	2F	2F Nichel Spazzolato
	40	40 Nero Opaco
	4Q	4Q Bianco Opaco

CARATTERISTICHE

Installazione	**Incasso**
Parti Incasso necessarie	**ZA002450**

© 2021 Cisal. Via Pietro Durio 160 - 28010 - Alzo (NO) - Italia
Mail: cisal@cisal.it, Telefono: (+39) 0322 918111, P.Iva IT02422810032.

Cisal
TEL. (+39) 0322 918111
MAIL. cisal@cisal.it

Parte esterna monocomando lavabo a parete LINEAVIVA_LV005517

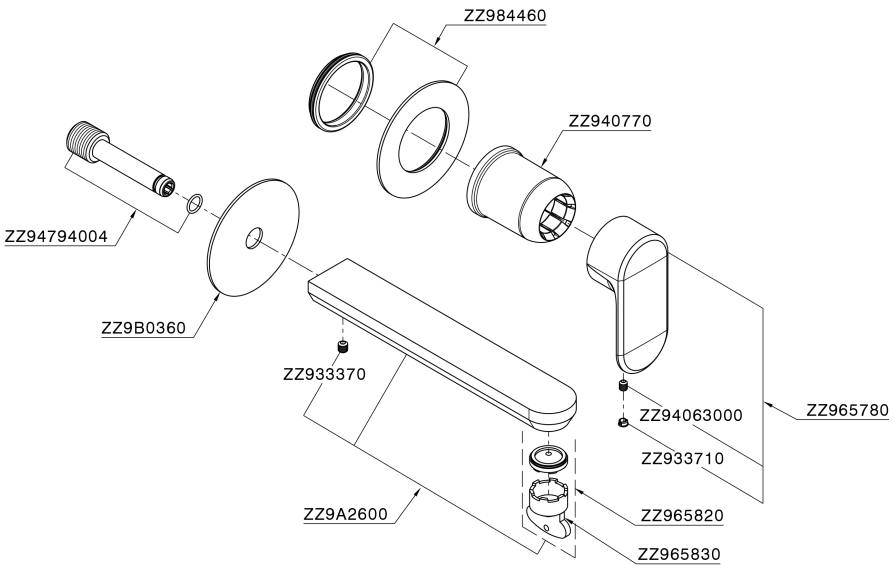

LV005517 https://www.cisal.it/parte-esterna-monocomando-lavabo-a-parete-lineaviva-lv005517

2026-11-26

© 2021 Cisal. Via Pietro Durio 160 - 28010 - Alzo (NO) - Italia
Mail: cisal@cisal.it, Telefono: (+39) 0322 918111, P.Iva IT02422810032.