Completo doccia saliscendi ARCANA COMPLEMENTI_AR003112

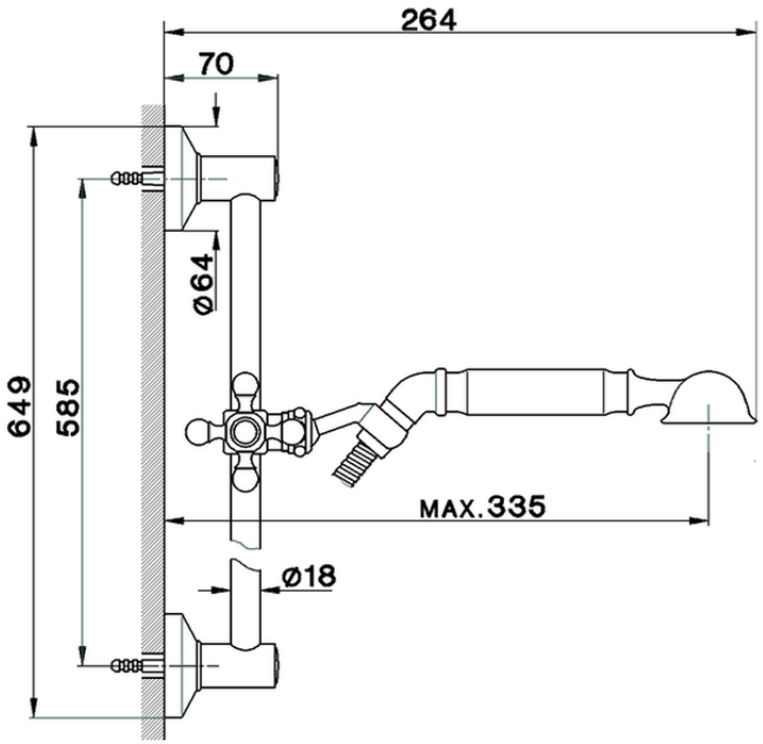

AR003112

https://www.cisal.it/completo-doccia-saliscendi-arcana-complementi-ar003112

2026-11-25

© 2021 Cisal. Via Pietro Durio 160 - 28010 - Alzo (NO) - Italia
Mail: cisal@cisal.it, Telefono: (+39) 0322 918111, P.Iva IT02422810032.