Cisal
TEL. (+39) 0322 918111
MAIL. cisal@cisal.it

Completo doccia saliscendi ARCANA COMPLEMENTI_AR003112



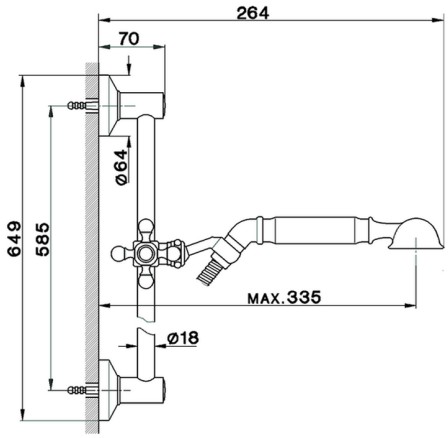

MODELLO **AR003112**

Completo doccia saliscendi,asta con supporto scorrevole,doccetta monogetto Arcana,flex Ottone 150 cm

FINITURE DISPONIBILI

21 21 Cromo

24 24 Oro

26 26 Vecchio Rame

27 27 Vecchio Bronzo

2A 2A Nichel Satinato Spazzolato

74 74 Cromo/Oro

CARATTERISTICHE

© 2021 Cisal. Via Pietro Durio 160 - 28010 - Alzo (NO) - Italia
Mail: cisal@cisal.it, Telefono: (+39) 0322 918111, P.Iva IT02422810032.

Completo doccia saliscendi ARCANA COMPLEMENTI_AR003112

cisal

AR 00311

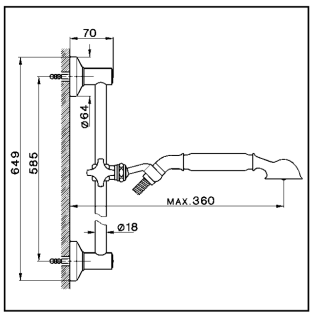

- **Set Arcana**
- ***Sliding bar***
- **Wandstange mit Handbrause Arcana**
- ***Combiné de douche Arcana***

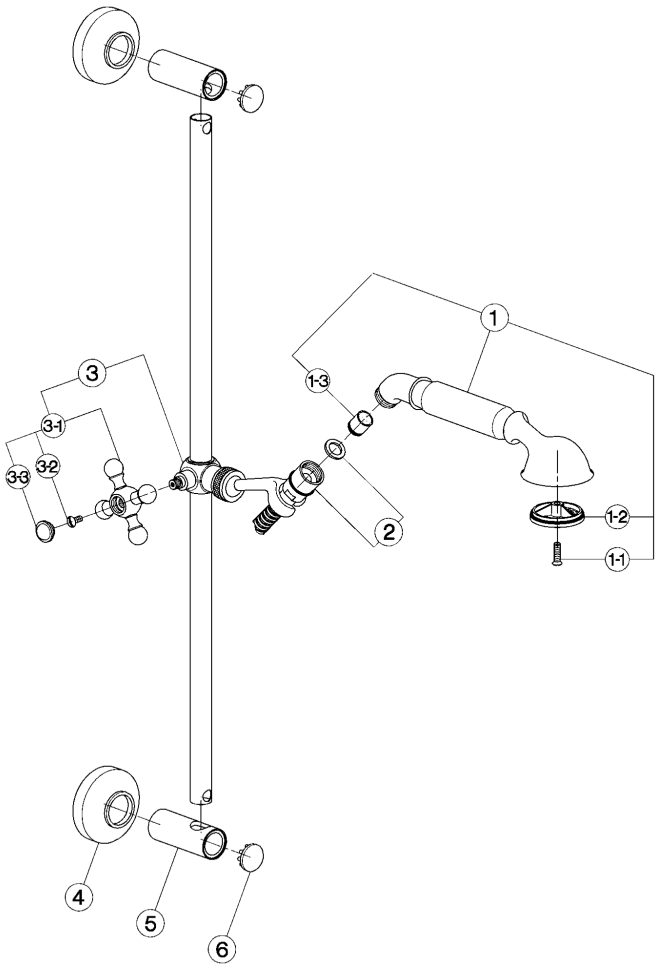

bar	PORTATA * *FLOW RATE* DURCHFLUSS *DÉBIT* l/min.
0.5	7.5
1	11.5
2	18.5
3	24
4	29
5	33

* senza resistenza silenziosa (uscita libera)
without hydraulic resistance
ohne Widerstand
sans résistance hydraulique

NR.	DESCRIZIONE *DESCRIPTION* BESCHREIBUNG *DÉSCRIPTION*	N. CODICE *CODE NO.* WERKSNR. *NR. CODE*
1	Doccia per gruppo vasca "AR" *Handshower "AR"* Handbrause-WB-"AR" *Douchette "AR"*	ZZ 90078 0
1-1	Vite di fissaggio diffusore per doccia in ottone *Fixing screw for spray-kit handshower* Befestigungsschraube f.Einsatz f.Br. in Messing *Vis fixation diffuseur pour douchette en laiton*	ZZ 92640 0
1-1	Vite di fissaggio diffusore per doccia in ABS *Fixing screw for spray-kit ABS handshower* Befestigungsschraube f. Einsatz f.Brause in ABS *Vis de fixation diffuseur pour douchette en ABS*	ZZ 93401 0
1-2	Diffusore doccia "AR" *Spray-kit handshower "AR"* Einsatz f/Brause "AR" *Diffuseur douchette "AR"*	ZZ 90544 0
1-3	Valvola anti-ritorno Ø15 per doccia *Back-flow valve Ø15* Durchflussverhinderer Ø15 *Clapet anti-retour Ø15*	ZZ 92956 0
2	Flessibile 150 cm Ø14 1/2"x1/2" DA conico *Flex 150 cm Ø14 1/2"x1/2" conic* Brauseschlauch 150 cm Ø14 1/2"x1/2" *Flex 150 cm Ø14 1/2"x1/2"*	ZA 00901 0

NR.	DESCRIZIONE *DESCRIPTION* BESCHREIBUNG *DÉSCRIPTION*	N. CODICE *CODE NO.* WERKSNR. *NR. CODE*
2	Flessibile 150 cm Ø14 1/2"x3/4" DA conico *Flex 150 cm Ø14 1/2"X3/4" conic* Brauseschlauch 150 cm Ø14 1/2"x3/4" *Flex 150 cm Ø14 1/2"x3/4"*	ZZ 92767 0
3	Scorsoio saliscendi "AR" *Sliding hook "AR"* Brausehalterung "AR" *Support glissant "AR"*	ZZ 92939 0
3-1	Maniglia "AR" con vite e placchetta *Handle with screw and plate "AR"* Griff "AR" mit Schraube und Abdeckkappe *Croisillon avec vis et plaquette "AR"*	ZZ 90307 0
3-2	Vite M.4,5x10 tb. tc. zigrinata *Screw M.4,5x10* Schraube M.4,5x10 *Vis M.4,5x10*	ZZ 92609 0
3-3	Placchetta a vite maniglia "AR" *Cap for handle "AR"* Abdeckkappe "AR" Griff *Plaquette cache - vis crois. "AR"*	ZZ 92617 0
4	Rosone saliscendi "AR" *Escutcheon for sliding bar "AR"* Rosette f/Brausestange "AR" *Rosace barre de douche "AR"*	ZZ 92591 0

NR.	DESCRIZIONE *DESCRIPTION* BESCHREIBUNG *DÉSCRIPTION*	N. CODICE *CODE NO.* WERKSNR. *NR. CODE*
5	Supporto a muro saliscendi "AR" *Bracket for sliding shower set "AR"* Halterung pass. zu Wandstange "AR" *Support barre de douche "AR"*	ZZ 92920 0
6	Placchetta per supporto saliscendi "AR" *Cap for sliding bar-holder "AR"* Abdeckkappe f/Brausestange "AR" *Plaquette support barre de douche "AR"*	ZZ 92954 0

© 2021 Cisal. Via Pietro Durio 160 - 28010 - Alzo (NO) - Italia
Mail: cisal@cisal.it, Telefono: (+39) 0322 918111, P.Iva IT02422810032.