Cisal
TEL. (+39) 0322 918111
MAIL. cisal@cisal.it

Soffione a soffitto con cromoterapia Ø 550 mm WELLNESS_ZS0C0045





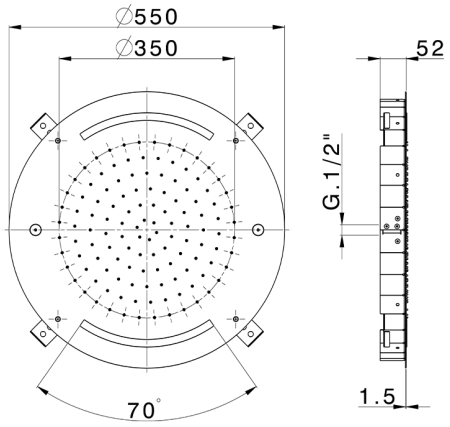

MODELLO **ZS0C0045**

Soffione a soffitto con cromoterapia Ø 550 mm,funzioni pioggia, nebulizzazione e cromoterapia,con comando ad incasso incluso,acciaio inox AISI 304

FINITURE DISPONIBILI

- **D1** D1 Inox Spazzolato
- **40** 40 Nero Opaco
- **4Q** 4Q Bianco Opaco
- **5G** 5G Oro Rosa
- **D2** D2 Inox Lucido

CARATTERISTICHE

2026-11-23

© 2021 Cisal. Via Pietro Durio 160 - 28010 - Alzo (NO) - Italia
Mail: cisal@cisal.it, Telefono: (+39) 0322 918111, P.Iva IT02422810032.