Cisal
TEL. (+39) 0322 918111
MAIL. cisal@cisal.it

# Miscelatore lavabo 3 fori CHERIE_CF001060

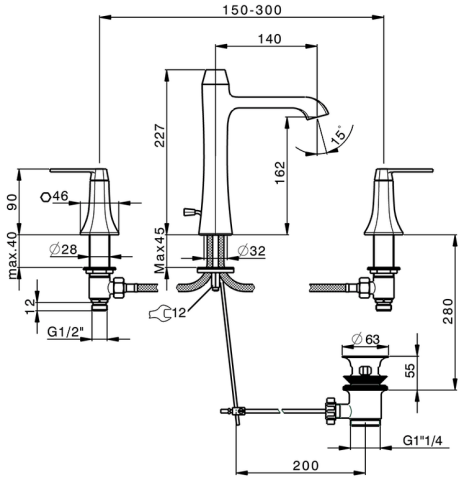


MODELLO **CF001060**

Miscelatore lavabo 3 fori,con scarico automatico 1"1/4

FINITURE DISPONIBILI

**6T** 6T Cromo/Nero Opaco

**7C** 7C Oro/Nero Opaco

**7D** 7D Nichel Lucido/Nero Opaco

**7E** 7E Oro Rosa/Nero Opaco

CARATTERISTICHE

© 2021 Cisal. Via Pietro Durio 160 - 28010 - Alzo (NO) - Italia
Mail: cisal@cisal.it, Telefono: (+39) 0322 918111, P.Iva IT02422810032.

**Cisal**
TEL. (+39) 0322 918111
MAIL. cisal@cisal.it

# Miscelatore lavabo 3 fori CHERIE_CF001060

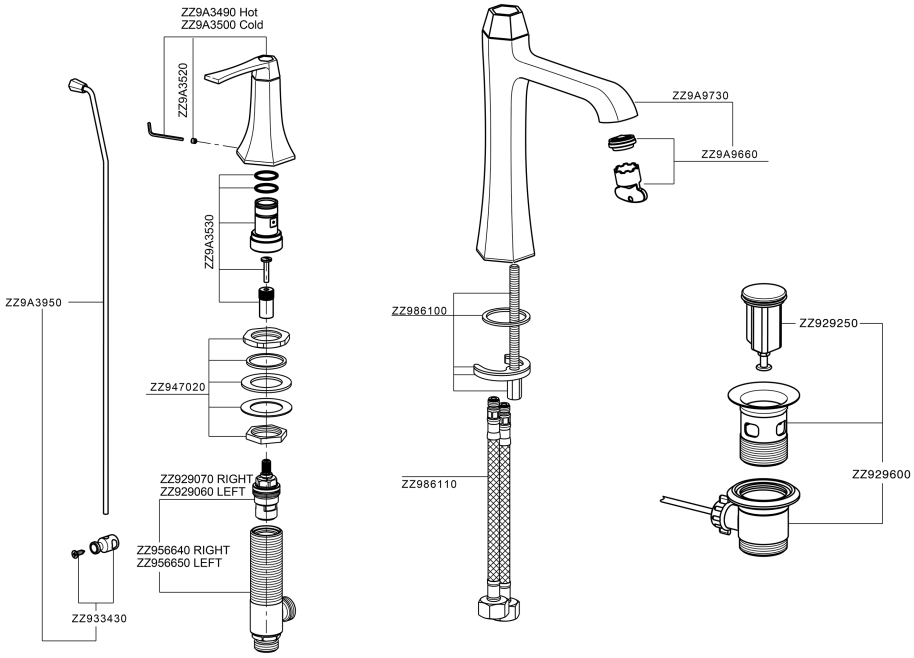


CF001060

https://www.cisal.it/miscelatore-lavabo-3-fori-cheriecf001060

2024-04-29

© 2021 Cisal. Via Pietro Durio 160 - 28010 - Alzo (NO) - Italia
Mail: cisal@cisal.it, Telefono: (+39) 0322 918111, P.Iva IT02422810032.