Cisal
TEL. (+39) 0322 918111
MAIL. cisal@cisal.it

Set doccetta igienica completo Inox AISI 304 XION_XI007915

MODELLO **XI007915**

Set doccetta igienica completo Inox AISI 316L,supporto murale tondo,doccetta igienica,flex inox 120 cm

FINITURE DISPONIBILI

D1 D1 Inox Spazzolato

CARATTERISTICHE

Doccetta igienica

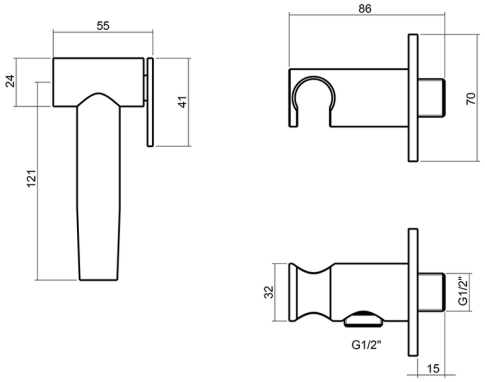

Doccetta Igienica

Doccetta igienica multiforo, per la cura dell' igiene personale.

2025-08-31

© 2021 Cisal. Via Pietro Durio 160 - 28010 - Alzo (NO) - Italia
Mail: cisal@cisal.it, Telefono: (+39) 0322 918111, P.Iva IT02422810032.