Cisal
TEL. (+39) 0322 918111
MAIL. cisal@cisal.it

Miscelatore monocomando doccia completo VITA_VI000464



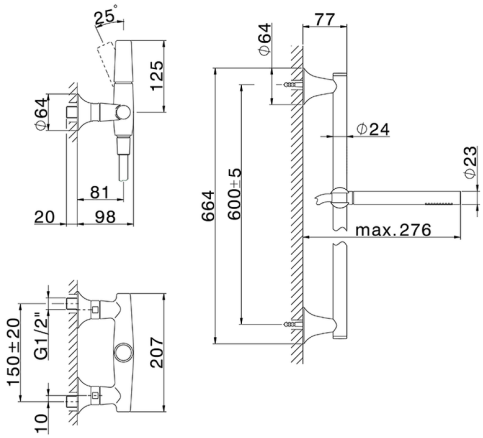

MODELLO **VI000464**

Miscelatore monocomando doccia completo,asta saliscendi 60 cm con supporto scorrevole,doccetta monogetto D.23 mm in Ottone,flessibile liscio SUPREME 150 cm

FINITURE DISPONIBILI

21 21 Cromo

2Q 2Q Black Titanium

40 40 Nero Opaco

4Q 4Q Bianco Opaco

CARATTERISTICHE

Ricambio Cartuccia **ZZ9A708000**

Cartuccia Monocomando Joystick 25mm

© 2021 Cisal. Via Pietro Durio 160 - 28010 - Alzo (NO) - Italia
Mail: cisal@cisal.it, Telefono: (+39) 0322 918111, P.Iva IT02422810032.

Miscelatore monocomando doccia completo VITA_VI000464

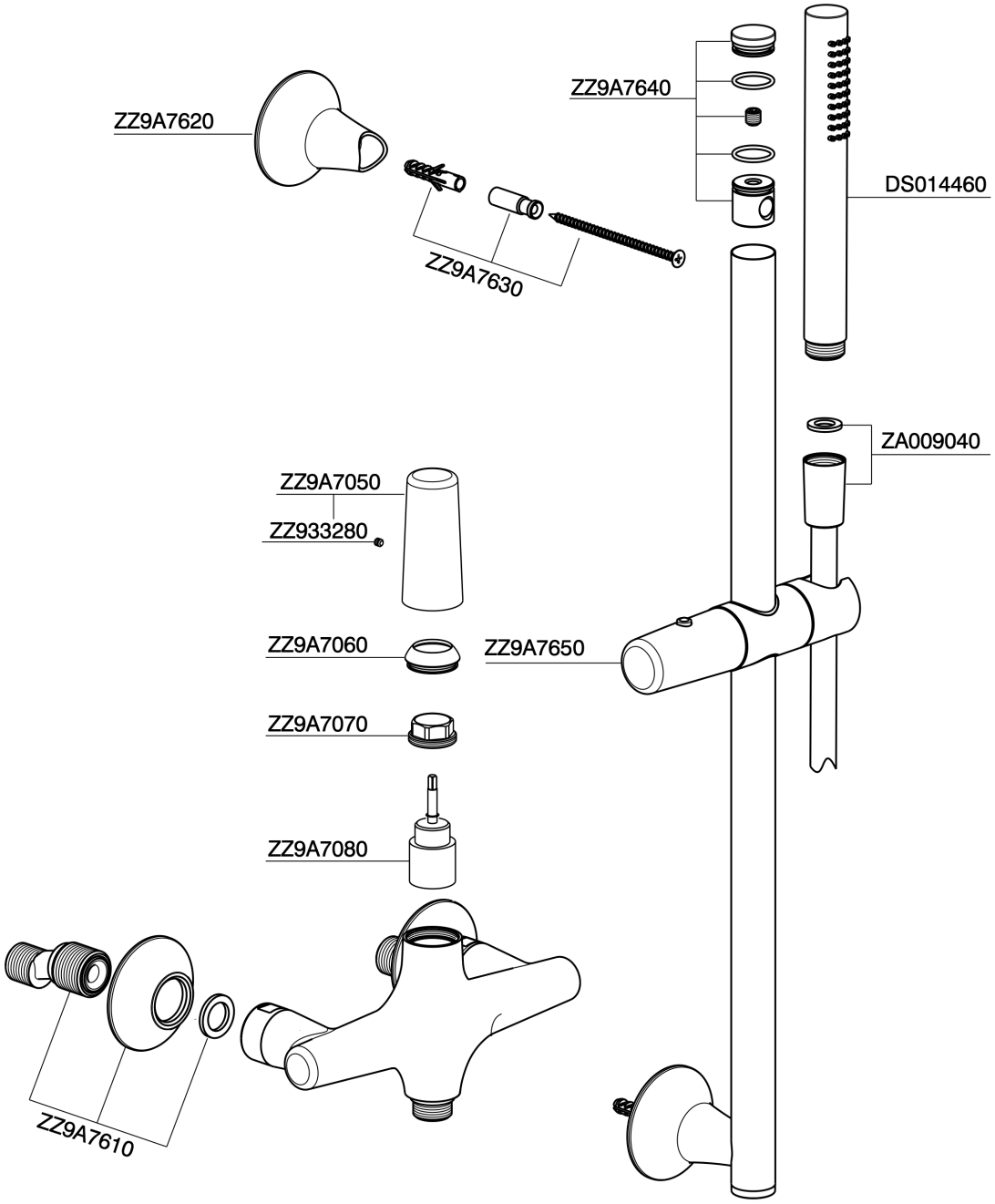

VI000464 https://www.cisal.it/miscelatore-monocomando-doccia-completo-vita-vi000464

2026-11-24

© 2021 Cisal. Via Pietro Durio 160 - 28010 - Alzo (NO) - Italia
Mail: cisal@cisal.it, Telefono: (+39) 0322 918111, P.Iva IT02422810032.