Cisal
TEL. (+39) 0322 918111
MAIL. cisal@cisal.it

# Miscelatore monocomando lavabo a parete WAVE_WA002511



MODELLO **WA002511**

Miscelatore monocomando lavabo a parete,completo di parte incasso

## FINITURE DISPONIBILI

**21** 21 Cromo

**2F** 2F Nichel Spazzolato

**2Q** 2Q Black Titanium

## CARATTERISTICHE

Ricambio Cartuccia **ZZ93197000**

**Cartuccia Monocomando Joystick 38mm**

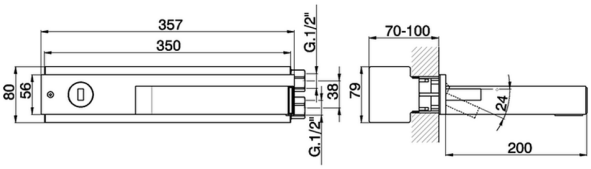


© 2021 Cisal. Via Pietro Durio 160 - 28010 - Alzo (NO) - Italia
Mail: cisal@cisal.it, Telefono: (+39) 0322 918111, P.Iva IT02422810032.

# Miscelatore monocomando lavabo a parete WAVE_WA002511

cisal

## WA 00251

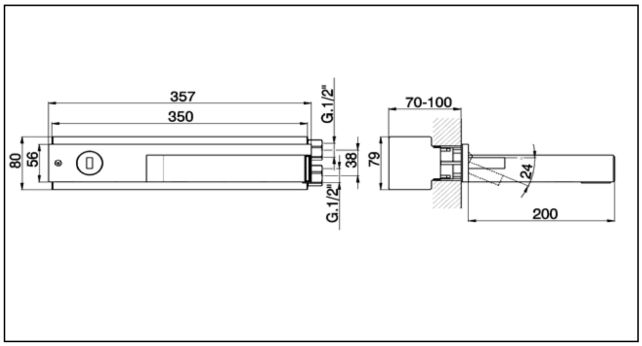


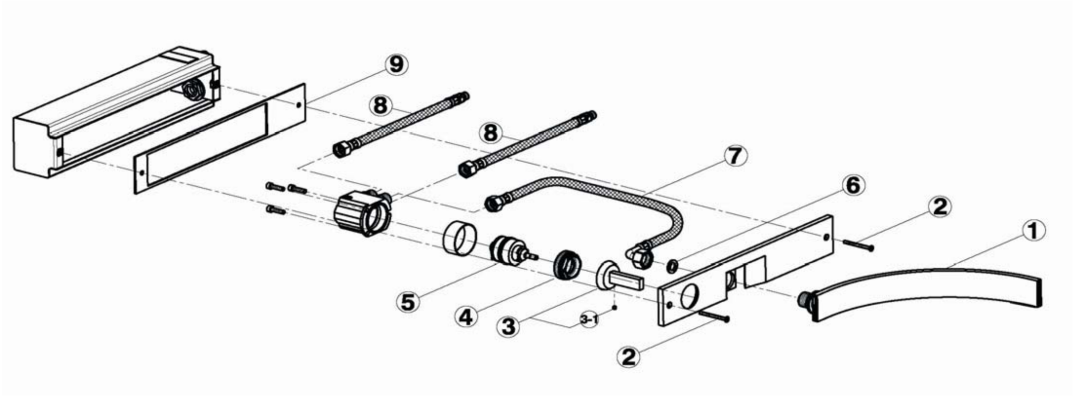


| NR. | DESCRIZIONE<br>DESCRIPTION<br>BESCREIBUNG<br>DESCRIPTION | N.CODICE<br>CODE NO.<br>WERSKNR.<br>NR.CODE |
|---|---|---|
| 1 | Bocca di erogazione<br>Bath spout<br>Wanneneinlauf<br>Bec déverseur | ZZ944910 |
| 2 | Vite M.4x45<br>Screw M.4x45<br>Schraube M.4x45<br>Vis M.4x45 | ZZ944920 |
| 3 | Leva monocomando "WA"<br>Lever "WA"<br>Hebel "WA"<br>Levier "WA" | ZZ944870 |
| 3-1 | Grano punta piana inox M.4x4<br>Screw-stainless steel M.4x4<br>Madenschraube M.4x4<br>Vis speciale inox M.4x4 | ZZ933280 |
| 4 | Calotta bloccaggio cartuccia<br>Nut for mixing valve<br>Mutter f/Kartusche<br>Ecrou pour cartouche | ZZ944880 |
| 5 | Cartuccia monocomando<br>Mixing valve<br>Kartusche<br>Cartouche mitigeurs | ZZ931970 |

| NR. | DESCRIZIONE<br>DESCRIPTION<br>BESCREIBUNG<br>DESCRIPTION | N.CODICE<br>CODE NO.<br>WERSKNR.<br>NR.CODE |
|---|---|---|
| 6 | Guarnizione fibra 18,5x11x2<br>Gasket rubber 18,5x11x2<br>Fiberdichtung 18,5x11x2<br>Joint en fibre 18,5x11x2 | ZZ927140 |
| 7 | Flessibile 350 G.3/8"F x G.1/2"F<br>Flex 350 G.3/8"F x G.1/2"F<br>Anschlussschlauch 350 G.3/8"F x G.1/2"F<br>Flex 350 G.3/8"F x G.1/2"F | ZZ944930 |
| 8 | Flessibile 270 G.3/8"F x M.11x1M<br>Flex 270 G.3/8"F x M.11x1M<br>Anschlussschlauch 270G.3/8"FxM.11x1M<br>Flex 270 G.3/8"F x M.11x1M | ZZ944940 |
| 9 | Guarnizione per piastra<br>Gasket for plate<br>Dichtung fuer Platte<br>Joint pour plaque | ZZ944950 |

| NR. | DESCRIZIONE<br>DESCRIPTION<br>BESCREIBUNG<br>DESCRIPTION | N.CODICE<br>CODE NO.<br>WERSKNR.<br>NR.CODE |
|---|---|---|



© 2021 Cisal. Via Pietro Durio 160 - 28010 - Alzo (NO) - Italia
Mail: cisal@cisal.it, Telefono: (+39) 0322 918111, P.Iva IT02422810032.