Cisal
TEL. (+39) 0322 918111
MAIL. cisal@cisal.it

Miscelatore monocomando lavabo a parete WAVE_WA002511



MODELLO **WA002511**

Miscelatore monocomando lavabo a parete,completo di parte incasso

FINITURE DISPONIBILI

21 21 Cromo

2F 2F Nichel Spazzolato

2Q 2Q Black Titanium

CARATTERISTICHE

Ricambio Cartuccia **ZZ93197000**

Cartuccia Monocomando Joystick 38mm

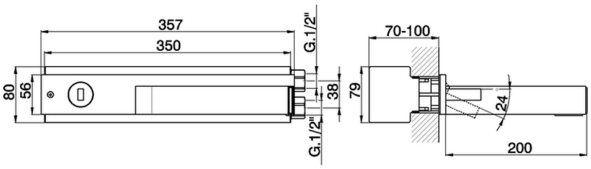

© 2021 Cisal. Via Pietro Durio 160 - 28010 - Alzo (NO) - Italia
Mail: cisal@cisal.it, Telefono: (+39) 0322 918111, P.Iva IT02422810032.

Miscelatore monocomando lavabo a parete WAVE_WA002511

cisal

WA 00251

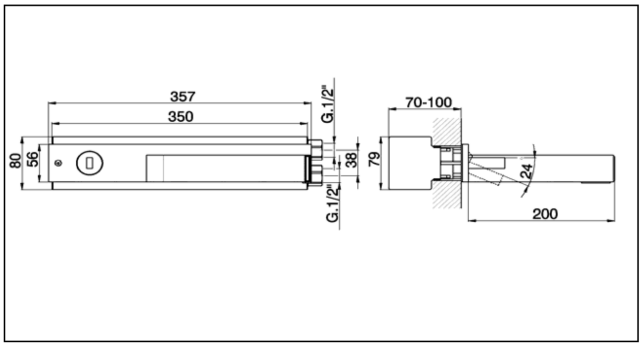

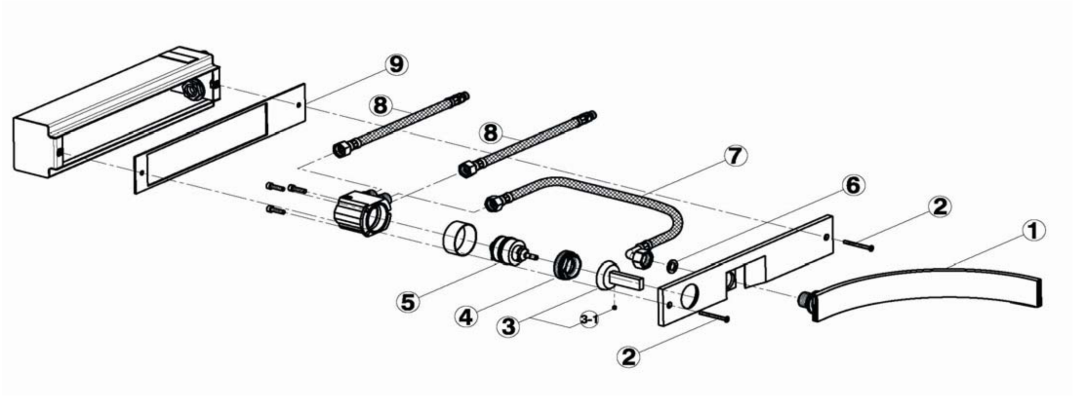

NR.	DESCRIZIONE DESCRIPTION BESCREIBUNG DESCRIPTION	N.CODICE CODE NO. WERSKNR. NR.CODE
1	Bocca di erogazione Bath spout Wanneneinlauf Bec déverseur	ZZ944910
2	Vite M.4x45 Screw M.4x45 Schraube M.4x45 Vis M.4x45	ZZ944920
3	Leva monocomando "WA" Lever "WA" Hebel "WA" Levier "WA"	ZZ944870
3-1	Grano punta piana inox M.4x4 Screw-stainless steel M.4x4 Madenschraube M.4x4 Vis speciale inox M.4x4	ZZ933280
4	Calotta bloccaggio cartuccia Nut for mixing valve Mutter f/Kartusche Ecrou pour cartouche	ZZ944880
5	Cartuccia monocomando Mixing valve Kartusche Cartouche mitigeurs	ZZ931970

NR.	DESCRIZIONE DESCRIPTION BESCREIBUNG DESCRIPTION	N.CODICE CODE NO. WERSKNR. NR.CODE
6	Guarnizione fibra 18,5x11x2 Gasket rubber 18,5x11x2 Fiberdichtung 18,5x11x2 Joint en fibre 18,5x11x2	ZZ927140
7	Flessibile 350 G.3/8"F x G.1/2"F Flex 350 G.3/8"F x G.1/2"F Anschlussschlauch 350 G.3/8"F x G.1/2"F Flex 350 G.3/8"F x G.1/2"F	ZZ944930
8	Flessibile 270 G.3/8"F x M.11x1M Flex 270 G.3/8"F x M.11x1M Anschlussschlauch 270G.3/8"FxM.11x1M Flex 270 G.3/8"F x M.11x1M	ZZ944940
9	Guarnizione per piastra Gasket for plate Dichtung fuer Platte Joint pour plaque	ZZ944950

NR.	DESCRIZIONE DESCRIPTION BESCREIBUNG DESCRIPTION	N.CODICE CODE NO. WERSKNR. NR.CODE

© 2021 Cisal. Via Pietro Durio 160 - 28010 - Alzo (NO) - Italia
Mail: cisal@cisal.it, Telefono: (+39) 0322 918111, P.Iva IT02422810032.