Cisal
TEL. (+39) 0322 918111
MAIL. cisal@cisal.it

# Parte esterna termostatico doccia incasso 3 uscite LESS MINIMAL_LN018200

MODELLO **LN018200**

Parte esterna termostatico doccia incasso 3 uscite,con deviastop 3 uscite,senza parte incasso,per art.ZA018201

FINITURE DISPONIBILI

**21** 21 Cromo

**2F** 2F Nichel Spazzolato

**40** 40 Nero Opaco

**4Q** 4Q Bianco Opaco

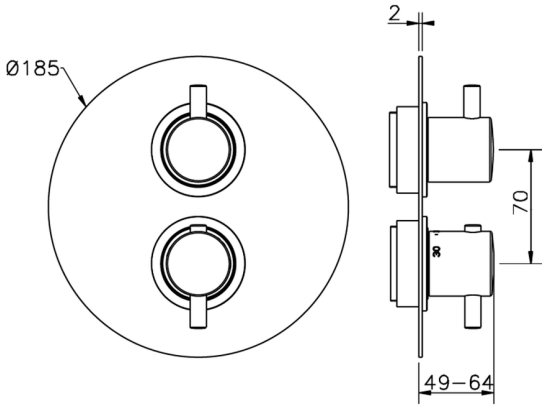


CARATTERISTICHE

| | |
|---|---|
| Installazione | **Incasso** |
| Parti Incasso necessarie | **ZA018201** |

## Termostatico

Il Termostatico Cisal è il tuo personale gestore dell'acqua che ti aiuta a gestire e controllare acqua ed energia senza sprechi.

© 2021 Cisal. Via Pietro Durio 160 - 28010 - Alzo (NO) - Italia
Mail: cisal@cisal.it, Telefono: (+39) 0322 918111, P.Iva IT02422810032.

Cisal
TEL. (+39) 0322 918111
MAIL. cisal@cisal.it

# Parte incasso termostatico doccia 3 uscite INCASSO_ZA018201

MODELLO **ZA018201**

Parte incasso termostatico doccia 3 uscite,con deviastop 3 uscite 1/2",senza parte esterna

## FINITURE DISPONIBILI

**04** 04 Senza Finitura

## CARATTERISTICHE

| | |
|---|---|
| Ricambio Cartuccia | **24.04A.PP** |
| Incasso | **1** |

**Cartuccia Termostatica Plus P 8X20**

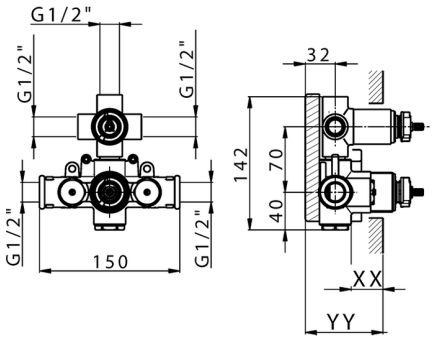


Piastra/Plate/Plaque/Platte/Placa
2-3mm: XX 25-40 YY 76-91
10 mm: XX 16-31 YY 65-80

### DeviaStop

La tecnologia Devia Stop di Cisal consente con un semplice movimento rotativo di gestire la portata dell'acqua e di scegliere la modalità d'erogazione (soffione, doccetta a mano).

### Termostatico

Il Termostatico Cisal è il tuo personale gestore dell'acqua che ti aiuta a gestire e controllare acqua ed energia senza sprechi.

2026-09-15

© 2021 Cisal. Via Pietro Durio 160 - 28010 - Alzo (NO) - Italia
Mail: cisal@cisal.it, Telefono: (+39) 0322 918111, P.Iva IT02422810032.