Cisal
TEL. (+39) 0322 918111
MAIL. cisal@cisal.it

Parte esterna monocomando lavabo a parete HI-RISE_RI005511

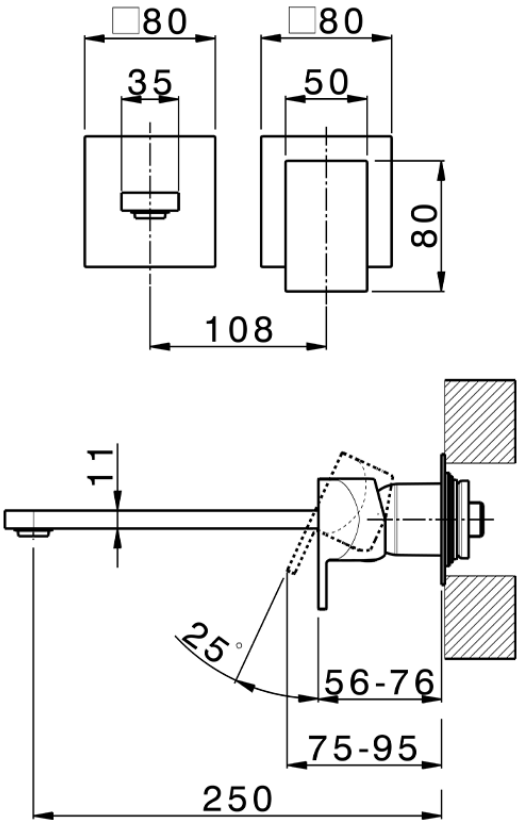

RI005511 https://www.cisal.it/parte-esterna-monocomando-lavabo-a-parete-hi-rise-ri005511

2025-10-13

© 2021 Cisal. Via Pietro Durio 160 - 28010 - Alzo (NO) - Italia
Mail: cisal@cisal.it, Telefono: (+39) 0322 918111, P.Iva IT02422810032.