Cisal
TEL. (+39) 0322 918111
MAIL. cisal@cisal.it

Porta salviette doppio ACCESSORI BAGNO_SY090200

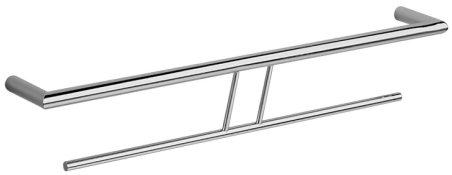

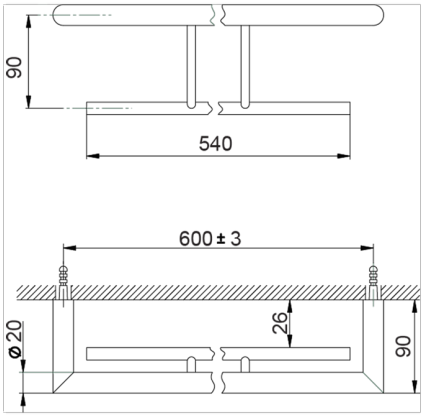

MODELLO **SY090200**

Porta salviette doppio

FINITURE DISPONIBILI

- **21** 21 Cromo
- **2B** 2B Nichel Lucido
- **2F** 2F Nichel Spazzolato
- **2P** 2P Oro Rosa
- **2Q** 2Q Black Titanium
- **40** 40 Nero Opaco
- **4Q** 4Q Bianco Opaco

CARATTERISTICHE

© 2021 Cisal. Via Pietro Durio 160 - 28010 - Alzo (NO) - Italia
Mail: cisal@cisal.it, Telefono: (+39) 0322 918111, P.Iva IT02422810032.

Cisal
TEL. (+39) 0322 918111
MAIL. cisal@cisal.it

Porta salviette doppio ACCESSORI BAGNO_SY090200

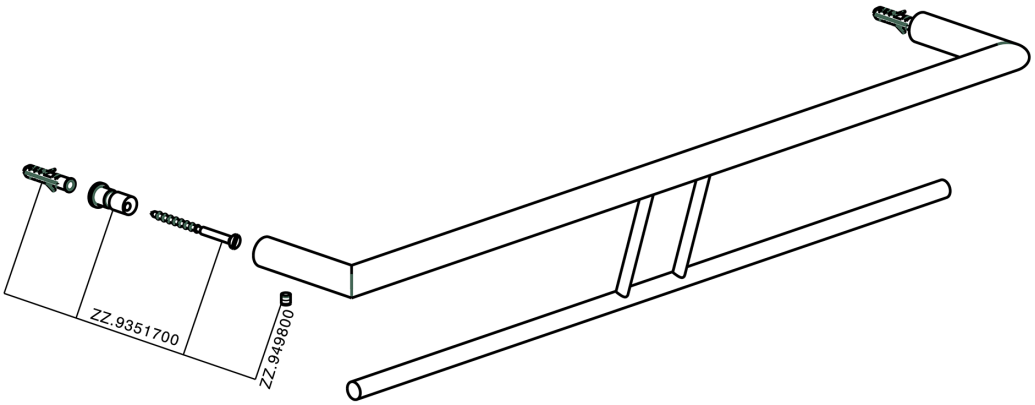

SY090200 https://www.cisal.it/porta-salviette-doppio-accessori-bagno-sy090200

2026-11-26

© 2021 Cisal. Via Pietro Durio 160 - 28010 - Alzo (NO) - Italia
Mail: cisal@cisal.it, Telefono: (+39) 0322 918111, P.Iva IT02422810032.