Cisal
TEL. (+39) 0322 918111
MAIL. cisal@cisal.it

Parte esterna monocomando vasca-doccia incasso NUANCE X32_X1002300

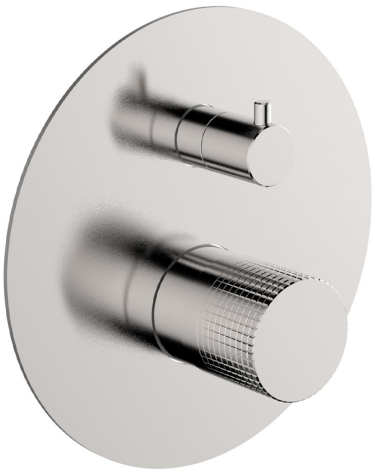

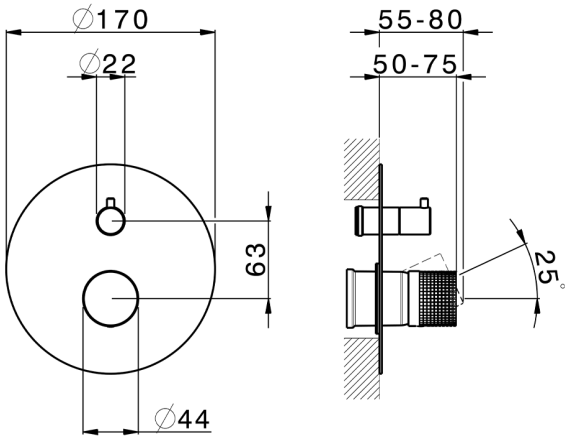

MODELLO **X1002300**

Parte esterna monocomando vasca-doccia incasso,deviatore rotativo 2 uscite,senza parte incasso,per art.Easy-Box ZA000230,Inox AISI 316L

FINITURE DISPONIBILI

	D1	D1 Inox Spazzolato
	5H	5H Dark Brass Brushed
	5L	5L Black Titanium Spazzolato
	5N	5N Oro Rosa Spazzolato

CARATTERISTICHE

Installazione	**Incasso**
Parti Incasso necessarie	**ZA000230**

© 2021 Cisal. Via Pietro Durio 160 - 28010 - Alzo (NO) - Italia
Mail: cisal@cisal.it, Telefono: (+39) 0322 918111, P.Iva IT02422810032.

Cisal
TEL. (+39) 0322 918111
MAIL. cisal@cisal.it

Parte esterna monocomando vasca-doccia incasso NUANCE X32_X1002300

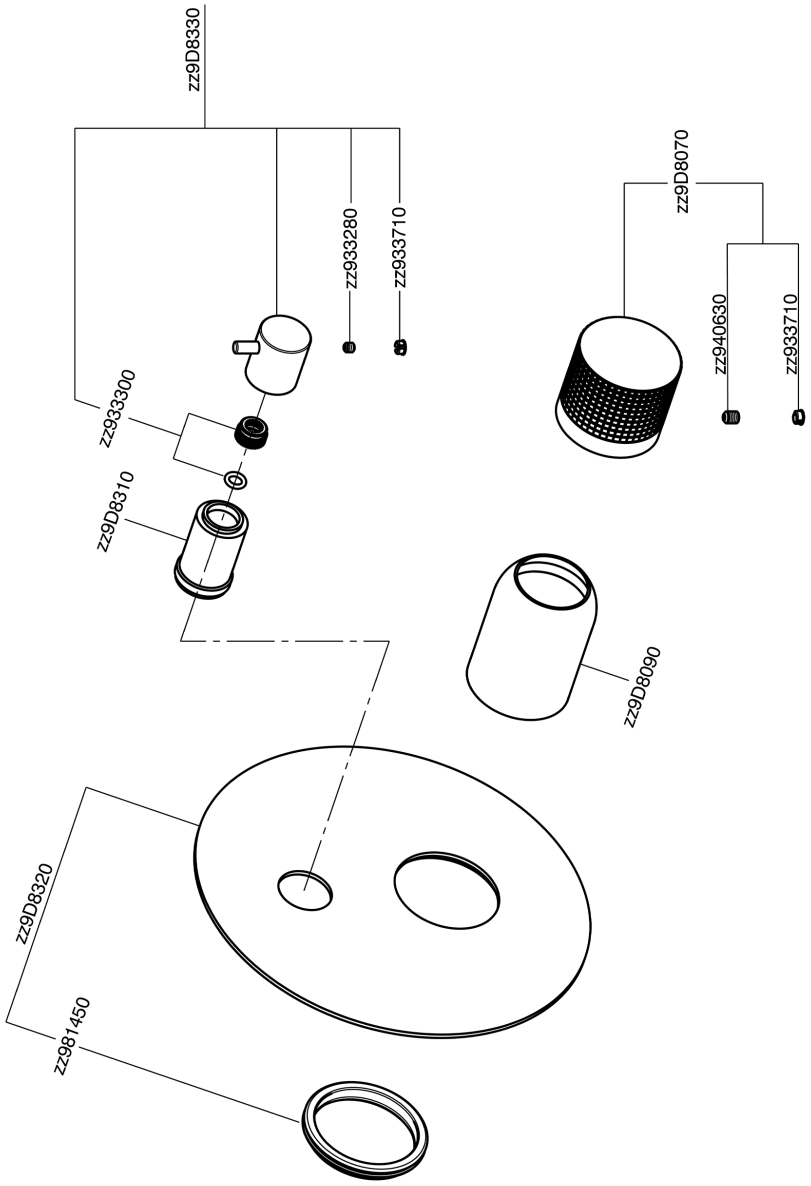

X1002300 https://www.cisal.it/parte-esterna-monocomando-vasca-doccia-incasso-nuance-x32-x1002300

2026-11-24

© 2021 Cisal. Via Pietro Durio 160 - 28010 - Alzo (NO) - Italia
Mail: cisal@cisal.it, Telefono: (+39) 0322 918111, P.Iva IT02422810032.