Cisal
TEL. (+39) 0322 918111
MAIL. cisal@cisal.it

Parte esterna monocomando vasca-doccia incasso HI-RISE_RI002300

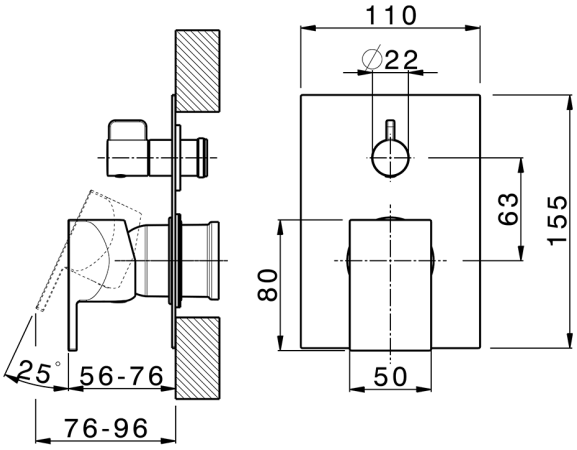

MODELLO **RI002300**

Parte esterna monocomando vasca-doccia incasso,deviatore rotativo 2 uscite,senza parte incasso,per art.Easy-Box ZA000230

FINITURE DISPONIBILI

- **21** 21 Cromo
- **6X** 6X Bianco Opaco/Oro Spazzolato
- **6V** 6V Bianco Opaco/Nichel Spazzolato
- **5G** 5G Oro Rosa
- **4Q** 4Q Bianco Opaco
- **40** 40 Nero Opaco
- **2W** 2W Oro Spazzolato
- **2F** 2F Nichel Spazzolato
- **24** 24 Oro
- **7W** 7W Nero Opaco/Oro Spazzolato

CARATTERISTICHE

Installazione	**Incasso**
Parti Incasso necessarie	**ZA000230**

2025-08-27

© 2021 Cisal. Via Pietro Durio 160 - 28010 - Alzo (NO) - Italia
Mail: cisal@cisal.it, Telefono: (+39) 0322 918111, P.Iva IT02422810032.