Cisal
TEL. (+39) 0322 918111
MAIL. cisal@cisal.it

Miscelatore vasca colonne pavimento GRACE_GL004200



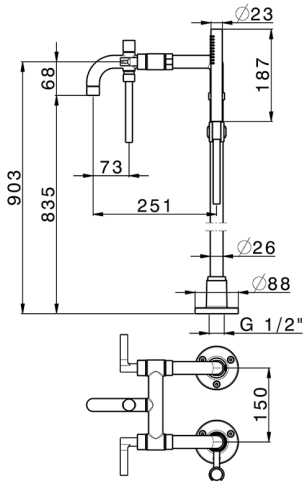

MODELLO **GL004200**

Miscelatore vasca colonne pavimento,doccetta monogetto su supporto su colonna,doccetta monogetto D.22,5 mm in Ottone,flessibile liscio SUPREME 150 cm

FINITURE DISPONIBILI

	**21**	21 Cromo
	**2F**	2F Nichel Spazzolato
	**2W**	2W Oro Spazzolato
	**5H**	5H Dark Brass Brushed
	**5L**	5L Black Titanium Spazzolato
	**6T**	6T Cromo/Nero Opaco

CARATTERISTICHE

2026-11-27

© 2021 Cisal. Via Pietro Durio 160 - 28010 - Alzo (NO) - Italia
Mail: cisal@cisal.it, Telefono: (+39) 0322 918111, P.Iva IT02422810032.