Miscelatore vasca colonne pavimento GRACE_GL004200

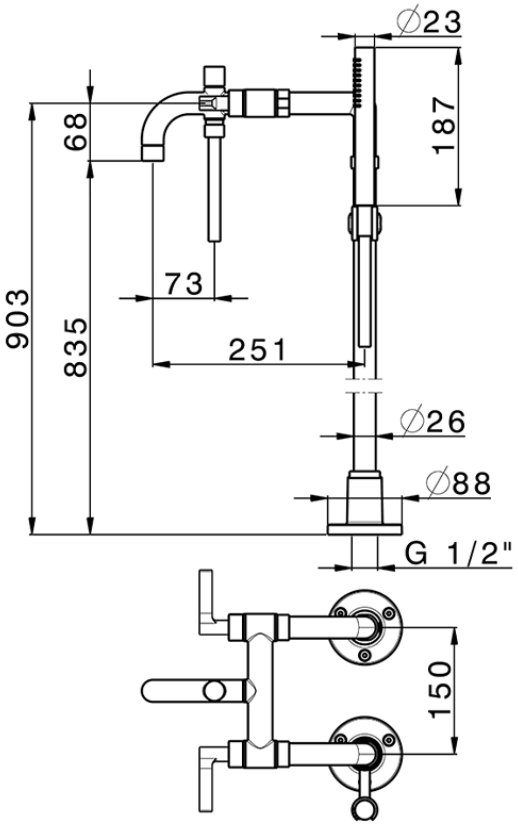

GL004200

https://www.cisal.it/miscelatore-vasca-colonne-pavimento-grace-gl004200

2026-11-23

© 2021 Cisal. Via Pietro Durio 160 - 28010 - Alzo (NO) - Italia
Mail: cisal@cisal.it, Telefono: (+39) 0322 918111, P.Iva IT02422810032.