Cisal
TEL. (+39) 0322 918111
MAIL. cisal@cisal.it

Colonna vasca termostatica 3 funzioni ARCANA TOSCANA_TS004140

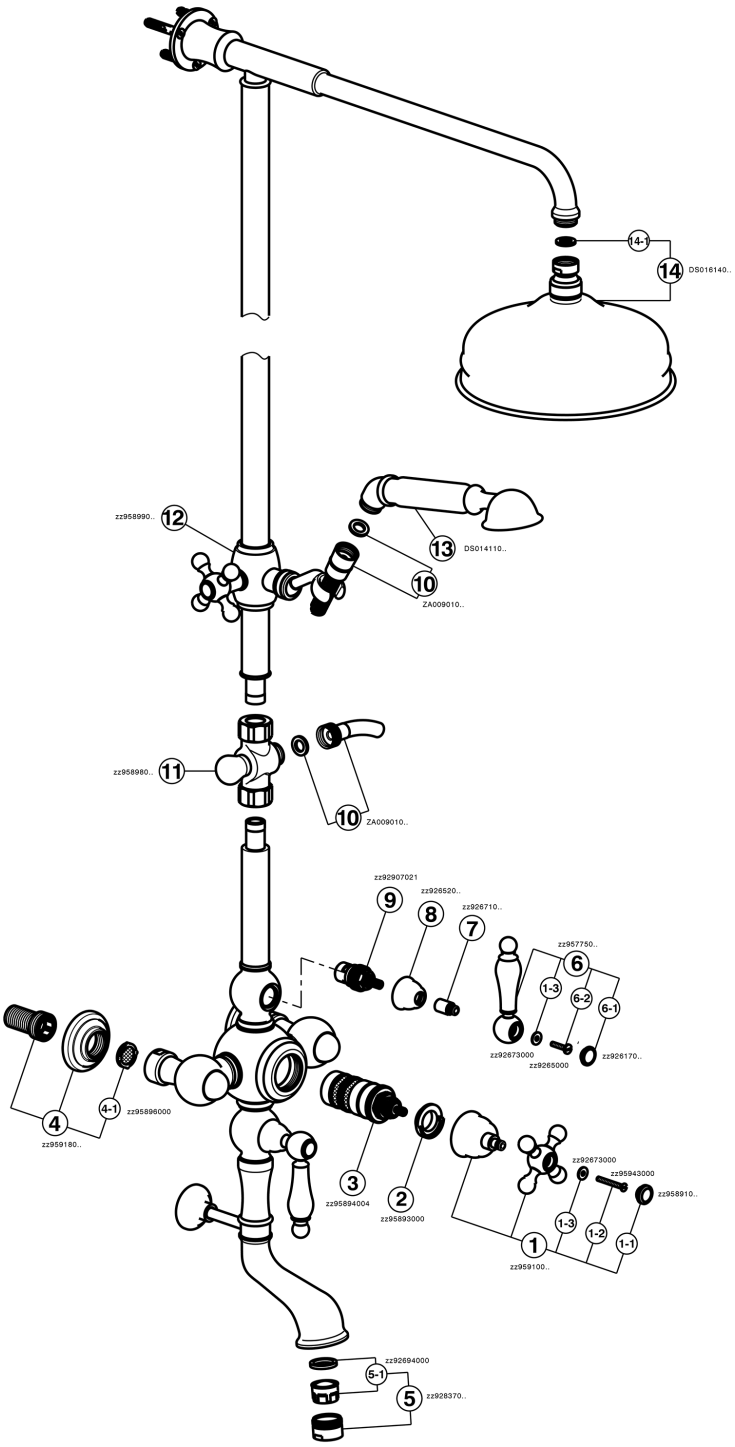

TS004140 https://www.cisal.it/colonna-vasca-termostatica-3-funzioni-arcana-toscana-ts004140

2026-05-30

© 2021 Cisal. Via Pietro Durio 160 - 28010 - Alzo (NO) - Italia
Mail: cisal@cisal.it, Telefono: (+39) 0322 918111, P.Iva IT02422810032.