Cisal
TEL. (+39) 0322 918111
MAIL. cisal@cisal.it

Parte esterna termostatico incasso PUSH&SHOWER_PS1G1020

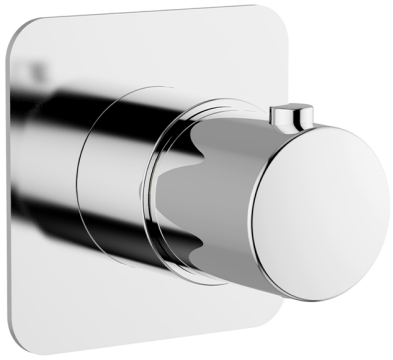

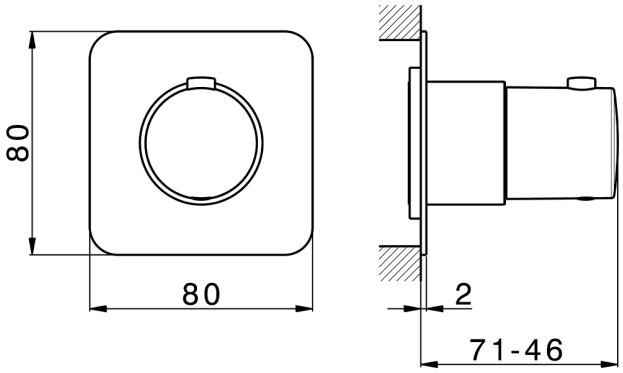

MODELLO **PS1G1020**

Parte esterna termostatico incasso,senza parte incasso,piastra raggiata 80x80 mm,per incasso thermo con scatola di protezione

FINITURE DISPONIBILI

	**21**	21 Cromo
	**24**	24 Oro
	**26**	26 Vecchio Rame
	**2B**	2B Nichel Lucido
	**2F**	2F Nichel Spazzolato
	**2W**	2W Oro Spazzolato
	**3W**	3W Brushed Black Titanium
	**5G**	5G Oro Rosa
	**40**	40 Nero Opaco



Termostatico

Il Termostatico Cisal è il tuo personale gestore dell'acqua che ti aiuta a gestire e controllare acqua ed energia senza sprechi.

CARATTERISTICHE

Installazione	**Incasso**
Parti Incasso necessarie	**ZA0G1000**

© 2021 Cisal. Via Pietro Durio 160 - 28010 - Alzo (NO) - Italia
Mail: cisal@cisal.it, Telefono: (+39) 0322 918111, P.Iva IT02422810032.

Cisal
TEL. (+39) 0322 918111
MAIL. cisal@cisal.it

Parte esterna termostatico incasso PUSH&SHOWER_PS1G1020

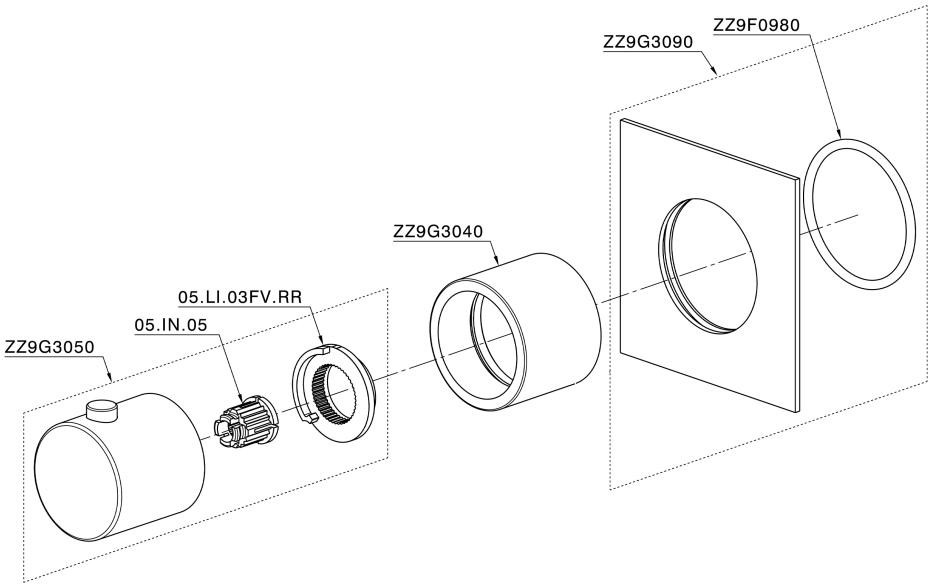

PS1G1020 https://www.cisal.it/parte-esterna-termostatico-incasso-pushshower-ps1g1020

2026-11-27

© 2021 Cisal. Via Pietro Durio 160 - 28010 - Alzo (NO) - Italia
Mail: cisal@cisal.it, Telefono: (+39) 0322 918111, P.Iva IT02422810032.