Miscelatore lavabo 3 fori PLISSÉ SINCRONIA_I2001060

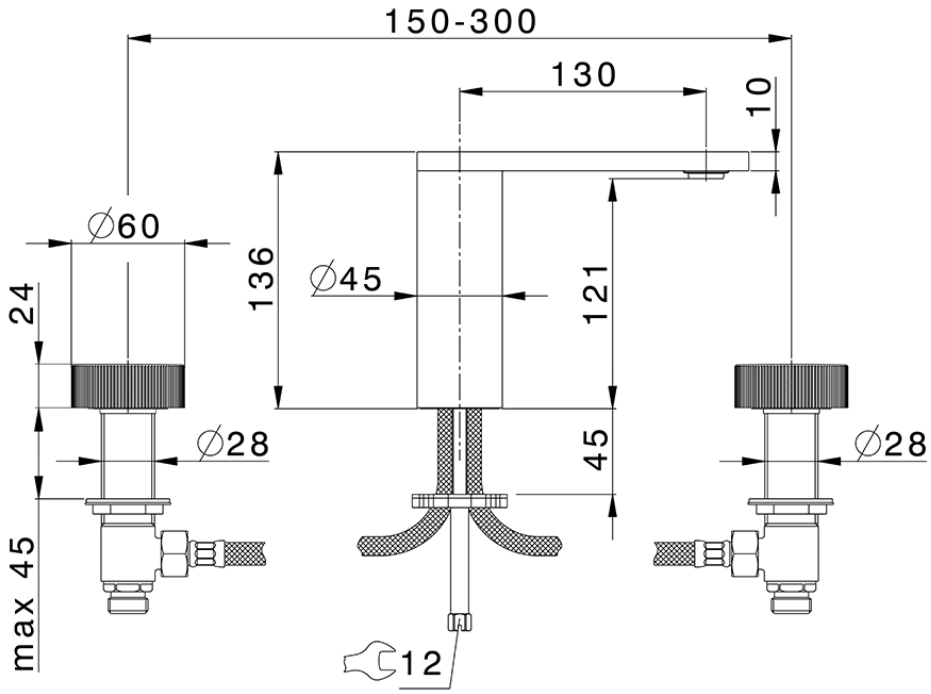

I2001060

https://www.cisal.it/miscelatore-lavabo-3-fori-plisse-sincronia-i2001060

2026-11-24

© 2021 Cisal. Via Pietro Durio 160 - 28010 - Alzo (NO) - Italia
Mail: cisal@cisal.it, Telefono: (+39) 0322 918111, P.Iva IT02422810032.