Cisal
TEL. (+39) 0322 918111
MAIL. cisal@cisal.it

Miscelatore lavabo 3 fori PLISSÉ SINCRONIA_I2001060



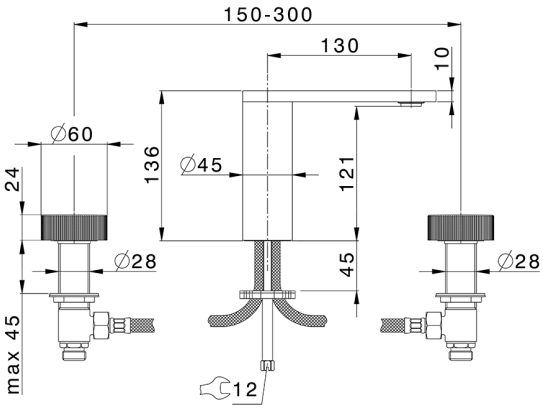

MODELLO **I2001060**

Miscelatore lavabo 3 fori PLISSÉ,senza scarico automatico

FINITURE DISPONIBILI

- **21** 21 Cromo
- **2F** 2F Nichel Spazzolato
- **2W** 2W Oro Spazzolato
- **2X** 2X Black Titanium
- **3W** 3W Brushed Black Titanium
- **40** 40 Nero Opaco
- **48** 48 Tobacco
- **5G** 5G Oro Rosa

CARATTERISTICHE

2026-11-24

© 2021 Cisal. Via Pietro Durio 160 - 28010 - Alzo (NO) - Italia
Mail: cisal@cisal.it, Telefono: (+39) 0322 918111, P.Iva IT02422810032.