Cisal
TEL. (+39) 0322 918111
MAIL. cisal@cisal.it

Completo doccia saliscendi Xion XION_DS010630



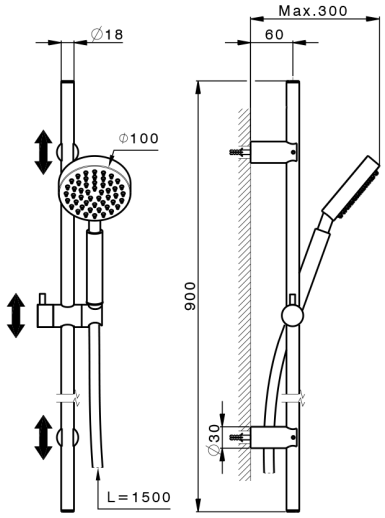

MODELLO **DS010630**

Completo doccia saliscendi Xion,asta 90 cm con supporto scorrevole,doccetta monogetto ExtraLarge,flex inox 150 cm,Inox AISI 316L

FINITURE DISPONIBILI

D1 D1 Inox Spazzolato

CARATTERISTICHE

2026-11-23

© 2021 Cisal. Via Pietro Durio 160 - 28010 - Alzo (NO) - Italia
Mail: cisal@cisal.it, Telefono: (+39) 0322 918111, P.Iva IT02422810032.