Cisal
TEL. (+39) 0322 918111
MAIL. cisal@cisal.it

Miscelatore monocomando lavabo large MARBLE X32_X6000504



MODELLO **X6000504**

Miscelatore monocomando lavabo large,senza scarico automatico,flex inox G.3/8",con leva marmo,Inox AISI 316L

FINITURE DISPONIBILI



5X 5X Inox Spazzolato/Marmo Nero Marquina

CARATTERISTICHE

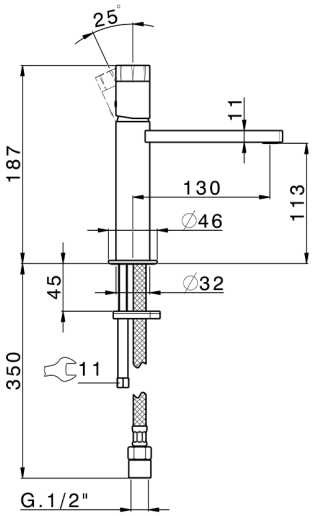

© 2021 Cisal. Via Pietro Durio 160 - 28010 - Alzo (NO) - Italia
Mail: cisal@cisal.it, Telefono: (+39) 0322 918111, P.Iva IT02422810032.

Miscelatore monocomando lavabo large MARBLE X32_X6000504

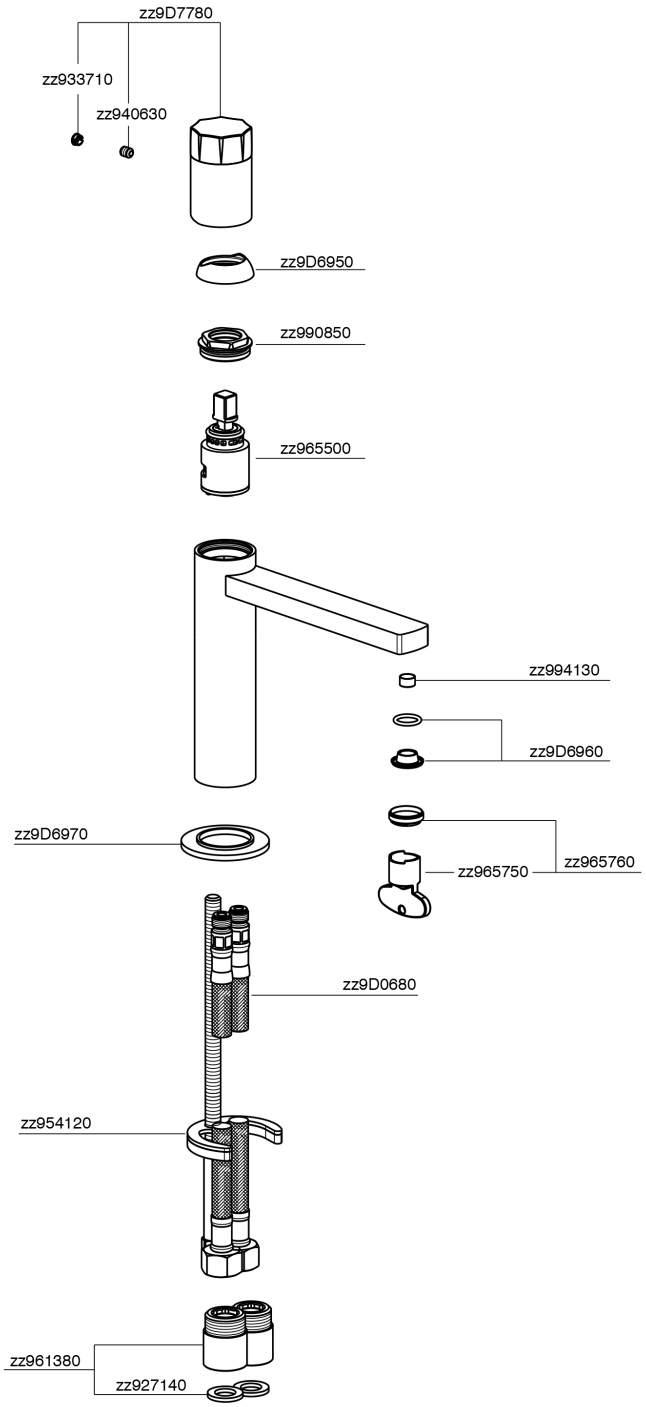

X6000504 https://www.cisal.it/miscelatore-monocomando-lavabo-large-marble-x32-x6000504

2026-11-25

© 2021 Cisal. Via Pietro Durio 160 - 28010 - Alzo (NO) - Italia
Mail: cisal@cisal.it, Telefono: (+39) 0322 918111, P.Iva IT02422810032.