Cisal
TEL. (+39) 0322 918111
MAIL. cisal@cisal.it

Set doccetta igienica completo IDROSCOPINI_M3007910

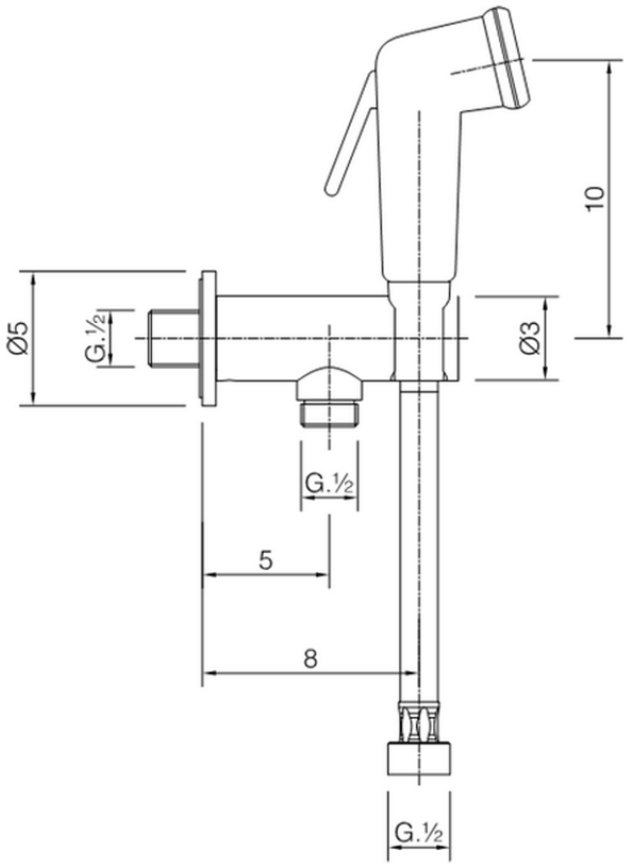

M3007910

https://www.cisal.it/set-doccetta-igienica-completo-idroscopini-m3007910

2026-11-25

© 2021 Cisal. Via Pietro Durio 160 - 28010 - Alzo (NO) - Italia
Mail: cisal@cisal.it, Telefono: (+39) 0322 918111, P.Iva IT02422810032.