Cisal
TEL. (+39) 0322 918111
MAIL. cisal@cisal.it

# Set doccetta igienica completo IDROSCOPINI_M3007910



MODELLO **M3007910**

Set doccetta igienica completo,supporto murale con valvola di sicurezza,doccetta igienica,flex PVC 120 cm

## FINITURE DISPONIBILI

**21** 21 Cromo

## CARATTERISTICHE

**Doccetta igienica**

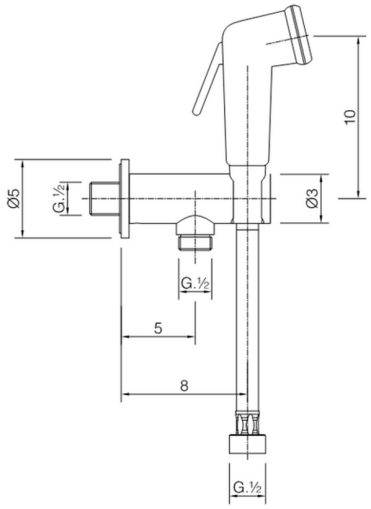


### Doccetta Igienica

Doccetta igienica multiforo, per la cura dell' igiene personale.

2026-11-25

© 2021 Cisal. Via Pietro Durio 160 - 28010 - Alzo (NO) - Italia
Mail: cisal@cisal.it, Telefono: (+39) 0322 918111, P.Iva IT02422810032.