Cisal
TEL. (+39) 0322 918111
MAIL. cisal@cisal.it

Colonna doccia termostatica 2 funzioni COLONNE DOCCIA_SCC82090



MODELLO **SCC82090**

Colonna doccia termostatica 2 funzioni,deviastop 2 uscite,colonna telescopica,supporto doccetta scorrevole,doccetta 3 getti D.100 mm ABS,soffione tondo D.200 mm in ABS,flessibile liscio SILVERFLEX 150 cm

FINITURE DISPONIBILI

21 21 Cromo

CARATTERISTICHE

Ricambio Cartuccia **22.03A.AR - ZZ97080004**

Cartuccia Termostatica Argo 1 (filtro corto)

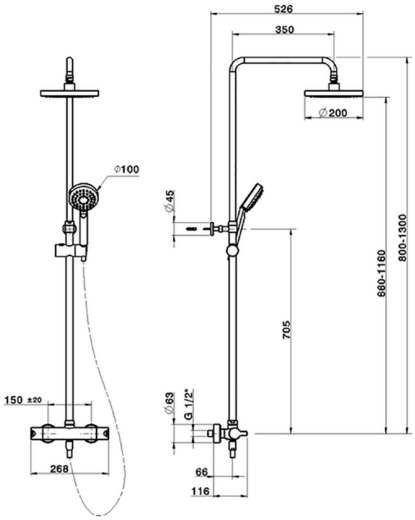

DeviaStop

La tecnologia Devia Stop di Cisal consente con un semplice movimento rotativo di gestire la portata dell'acqua e di scegliere la modalità d'erogazione (soffione, doccetta a mano).

Termostatico

Il Termostatico Cisal è il tuo personale gestore dell'acqua che ti aiuta a gestire e controllare acqua ed energia senza sprechi.

2026-11-25

© 2021 Cisal. Via Pietro Durio 160 - 28010 - Alzo (NO) - Italia
Mail: cisal@cisal.it, Telefono: (+39) 0322 918111, P.Iva IT02422810032.