Cisal
TEL. (+39) 0322 918111
MAIL. cisal@cisal.it

Miscelatore lavabo 3 fori HI-RISE_RM001060



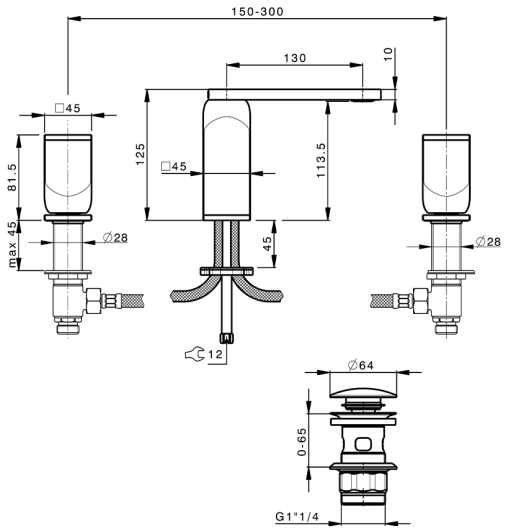

MODELLO **RM001060**

Miscelatore lavabo 3 fori,con scarico automatico 1"1/4,corpo e maniglie in marmo

FINITURE DISPONIBILI



7S 7S Marmo Bianco Carrara/Oro Spazzolato



7X 7X Marmo Bianco Carrara/Nichel Spazzolato



7Y 7Y Marmo Bianco Carrara/Cromo



8A 8A Marmo Nero Marquinia/Oro Spazzolato



8B 8B Marmo Nero Marquinia/Oro



8D 8D Marmo Nero Marquinia/Cromo

CARATTERISTICHE

2026-11-24

© 2021 Cisal. Via Pietro Durio 160 - 28010 - Alzo (NO) - Italia
Mail: cisal@cisal.it, Telefono: (+39) 0322 918111, P.Iva IT02422810032.