Cisal
TEL. (+39) 0322 918111
MAIL. cisal@cisal.it

Parte esterna termo doccia incasso 2 funzioni NUOVA LESS_LN01V200

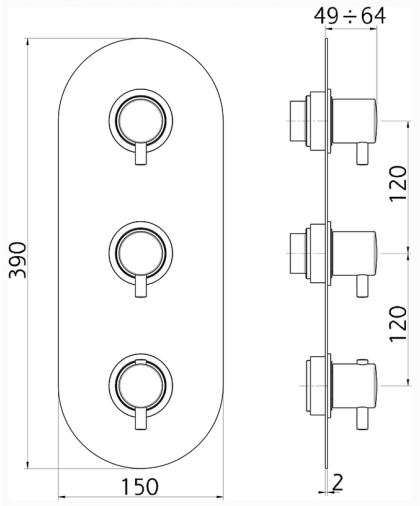

MODELLO **LN01V200**

Parte esterna termo doccia incasso 2 funzioni,per art ZA01V200

FINITURE DISPONIBILI

21 21 Cromo

2F 2F Nichel Spazzolato

40 40 Nero Opaco

4Q 4Q Bianco Opaco

CARATTERISTICHE

Installazione	**Incasso**
Parti Incasso necessarie	**ZA01V200**

Termostatico

Il Termostatico Cisal è il tuo personale gestore dell'acqua che ti aiuta a gestire e controllare acqua ed energia senza sprechi.

© 2021 Cisal. Via Pietro Durio 160 - 28010 - Alzo (NO) - Italia
Mail: cisal@cisal.it, Telefono: (+39) 0322 918111, P.Iva IT02422810032.

Cisal
TEL. (+39) 0322 918111
MAIL. cisal@cisal.it

Parte incasso termostatico doccia 2 funzioni INCASSO_ZA01V200

MODELLO **ZA01V200**

Parte incasso termostatico doccia 2 funzioni

FINITURE DISPONIBILI

04 04 Senza Finitura

CARATTERISTICHE

Ricambio Cartuccia	**23.51A.HF**
Incasso	**1**

Cartuccia Termostatica HF

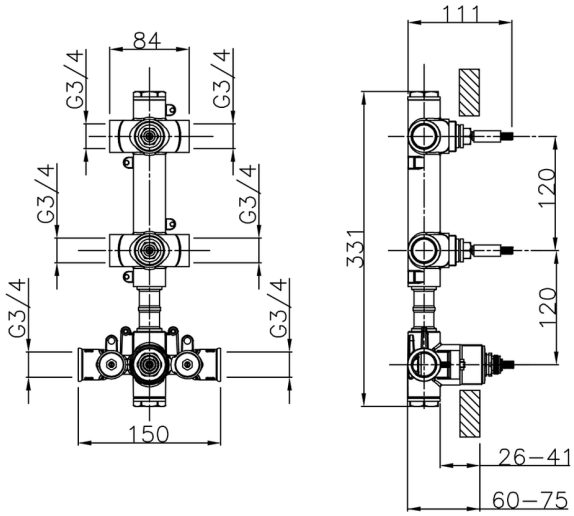

Termostatico

Il Termostatico Cisal è il tuo personale gestore dell'acqua che ti aiuta a gestire e controllare acqua ed energia senza sprechi.

2025-08-31

© 2021 Cisal. Via Pietro Durio 160 - 28010 - Alzo (NO) - Italia
Mail: cisal@cisal.it, Telefono: (+39) 0322 918111, P.Iva IT02422810032.