Cisal
TEL. (+39) 0322 918111
MAIL. cisal@cisal.it

Rubinetto passo rapido incasso per WC COMPLEMENTI_ZA002710



MODELLO **ZA002710**

Rubinetto passo rapido incasso per WC,uscita G.3/4"

FINITURE DISPONIBILI

21 21 Cromo

24 24 Oro

CARATTERISTICHE

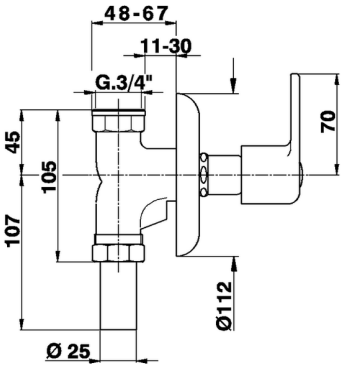

© 2021 Cisal. Via Pietro Durio 160 - 28010 - Alzo (NO) - Italia
Mail: cisal@cisal.it, Telefono: (+39) 0322 918111, P.Iva IT02422810032.

Rubinetto passo rapido incasso per WC COMPLEMENTI_ZA002710

cisal

ZA 00271

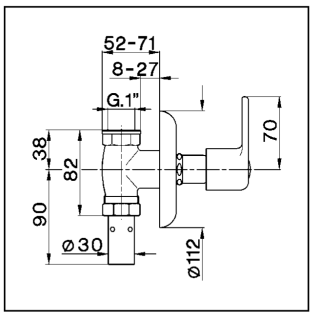

- **Rubinetto passo rapido incasso per W.C.**
- ***Concealed rapid flow valve***
- **WC-Ventil**
- ***Robinet à encastrer pour W.C.***

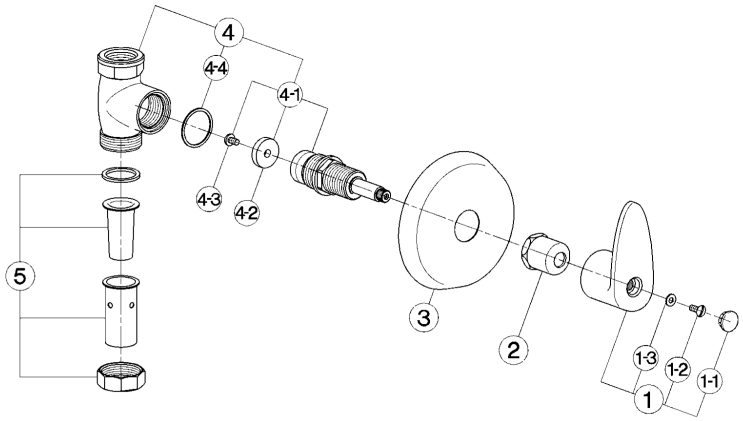

bar	PORTATA * *FLOW RATE* DURCHFLUSS *DÉBIT* l/min.
0.5	14
1	20
2	25.5
3	29
4	32.5
5	48

* senza resistenza silenziosa (uscita libera)
without hydraulic resistance
ohne Widerstand
sans résistance hydraulique

NR.	DESCRIZIONE *DESCRIPTION* BESCHREIBUNG *DÉSCRIPTION*	N. CODICE *CODE NO.* WERKSNR. *NR. CODE*
1	Leva passo rapido *Lever W.C.* Hebel - Schnelldurchlauf *Levier robinet W.C*	ZZ 90320 0
1-1	Placchetta a scatto per maniglia "F" - "P" *Cap for handle "F"-"P"* Abdeckkappe f/Griff "F"-"P" *Plaquette cache - vis crois. "F"-"P"*	ZZ 92608 0
1-2	Vite M.4,5x10 tb. tc. zigrinata *Screw M.4,5x10* Schraube M.4,5x10 *Vis M.4,5x10*	ZZ 92609 0
1-3	Rondella ottone 10x4,5x0,8 *Ring in brass 10x4,5x0,8* Unterlegscheibe 10x4,5x0,8 *Joint laiton 10x4,5x0,8*	ZZ 92663 0
2	Cappuccio copriviteone per passo rapido *Escutcheon rapid flow valve* Abdeckkappe f/WC-Ventil *Rosace couvre-tête WC*	ZZ 92631 0
3	Rosone per passo rapido *Escutcheon rapid flow valve* Rosette f/WC-Ventil *Rosace - robinet WC "AR"*	ZZ 92630 0

NR.	DESCRIZIONE *DESCRIPTION* BESCHREIBUNG *DÉSCRIPTION*	N. CODICE *CODE NO.* WERKSNR. *NR. CODE*
4	Rubinetto passo rapido incasso 3/4" *Concealed rapid flow 3/4"* WC - Ventil 3/4" *Robinet W.C. 3/4"*	ZZ 92762 0
4	Rubinetto passo rapido incasso 1" *Concealed rapid flow 1"* WC - Ventil 1" *Robinet W.C. 1"*	ZZ 92765 0
4-1	Vitone per passo rapido incasso *Rapid flow headvalve* Oberteil UP-W.C. Ventil *Tête robinet W.C.*	ZZ 92782 0
4-2	Guarnizione NBR 90 SH. 24x6,5x5 *Gasket NBR 90 SH. 24x6,5x5* Dichtung NBR 90 SH. 24x6,5x5 *Joint NBR 90 SH. 24x6,5x5*	ZZ 92709 0
4-3	Vite W 3/16x7,5 tb. *Screw W.3/16x7,5* Schraube W3/16"x7,5 *Vis W.3/16"x7,5*	ZZ 92621 0
4-4	Guarnizione alluminio 32x28,2x1 *Gasket aluminium 32x28,2x1* Dichtung 32x28,2x1 *Joint aluminium 32x28,2x1*	ZZ 92646 0

NR.	DESCRIZIONE *DESCRIPTION* BESCHREIBUNG *DÉSCRIPTION*	N. CODICE *CODE NO.* WERKSNR. *NR. CODE*
5	Codulo completo per passo rapido 3/4" *Connection for rapid flow 3/4"* Verbindungsstueck pass. zu WC-Ventil 3/4" *Ecrou pour robinet WC 3/4"*	ZZ 92763 0
5	Codulo completo per passo rapido 1" incasso *Connection for rapid flow 1"* Verbindungsstueck pass. zu WC-Ventil 1" *Ecrou pour robinet WC 1"*	ZZ 92764 0

ZA.4

© 2021 Cisal. Via Pietro Durio 160 - 28010 - Alzo (NO) - Italia
Mail: cisal@cisal.it, Telefono: (+39) 0322 918111, P.Iva IT02422810032.