Cisal
TEL. (+39) 0322 918111
MAIL. cisal@cisal.it

Parte esterna termostatico doccia incasso 2 uscite ARCANA EMPRESS_EM018100

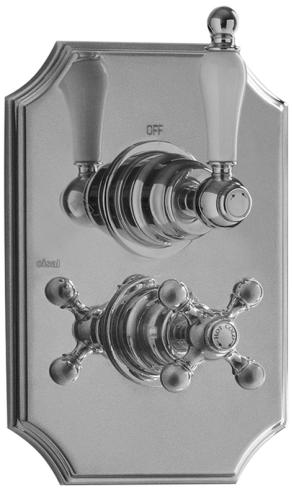

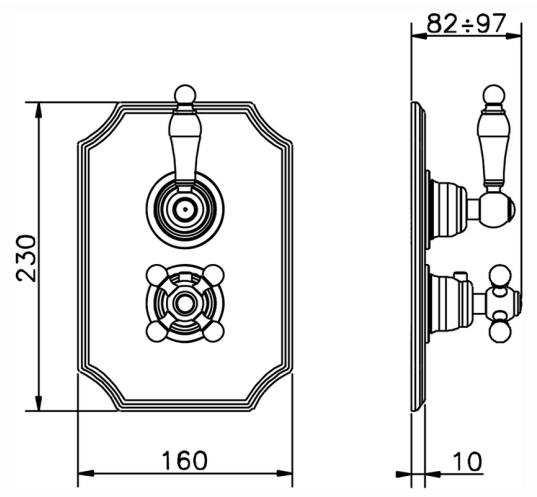

MODELLO **EM018100**

Parte esterna termostatico doccia incasso 2 uscite,con deviastop 2 uscite,senza parte incasso,per art.ZA018101

FINITURE DISPONIBILI

- **21** 21 Cromo
- **24** 24 Oro
- **26** 26 Vecchio Rame
- **27** 27 Vecchio Bronzo
- **2A** 2A Nichel Satinato Spazzolato

CARATTERISTICHE

Installazione	**Incasso**
Parti Incasso necessarie	**ZA018101**

Termostatico

Il Termostatico Cisal è il tuo personale gestore dell'acqua che ti aiuta a gestire e controllare acqua ed energia senza sprechi.

© 2021 Cisal. Via Pietro Durio 160 - 28010 - Alzo (NO) - Italia
Mail: cisal@cisal.it, Telefono: (+39) 0322 918111, P.Iva IT02422810032.

Cisal
TEL. (+39) 0322 918111
MAIL. cisal@cisal.it

Parte incasso termostatico doccia 2 uscite INCASSO_ZA018101

MODELLO **ZA018101**

Parte incasso termostatico doccia 2 uscite,con deviastop 2 uscite 1/2",senza parte esterna

FINITURE DISPONIBILI

04 04 Senza Finitura

CARATTERISTICHE

Ricambio Cartuccia	**24.04A.PP**
Incasso	**1**

Cartuccia Termostatica Plus P 8X20

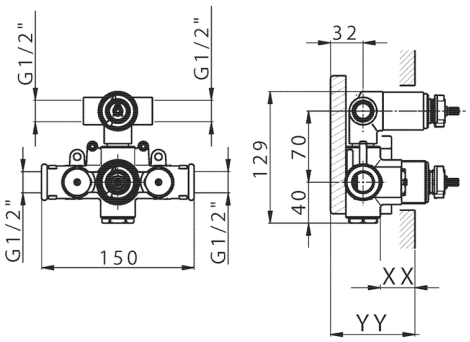

Piastra/Plate/Plaque/Platte/Placa
2-3mm: XX 25-40 YY 76-91
10 mm: XX 16-31 YY 65-80

DeviaStop

La tecnologia Devia Stop di Cisal consente con un semplice movimento rotativo di gestire la portata dell'acqua e di scegliere la modalità d'erogazione (soffione, doccetta a mano).

Termostatico

Il Termostatico Cisal è il tuo personale gestore dell'acqua che ti aiuta a gestire e controllare acqua ed energia senza sprechi.

2025-08-02

© 2021 Cisal. Via Pietro Durio 160 - 28010 - Alzo (NO) - Italia
Mail: cisal@cisal.it, Telefono: (+39) 0322 918111, P.Iva IT02422810032.