Cisal
TEL. (+39) 0322 918111
MAIL. cisal@cisal.it

Parte esterna monocomando doccia incasso NUANCE X32_X1003000

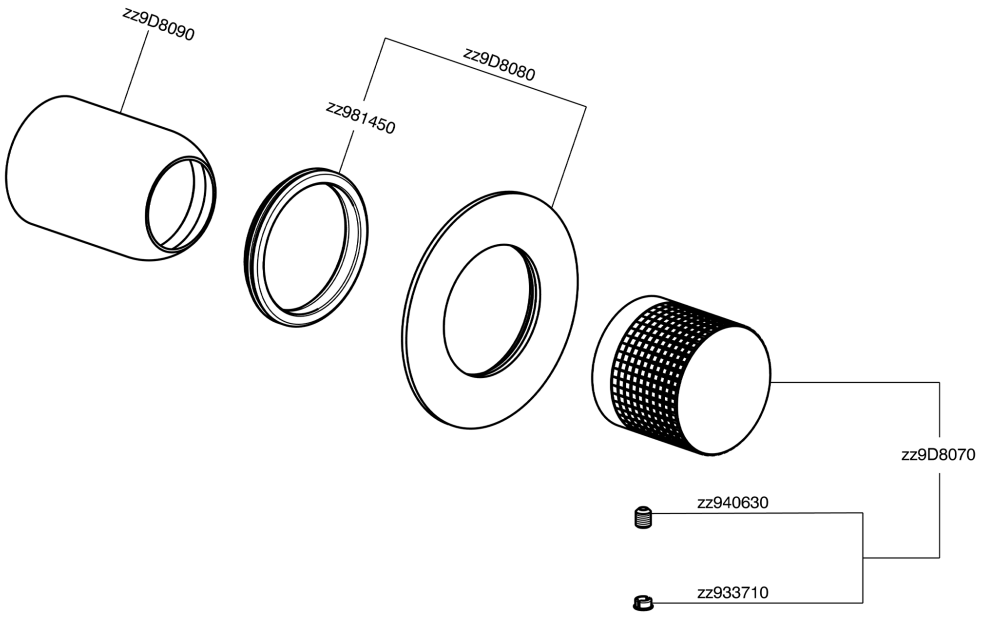

X1003000 https://www.cisal.it/parte-esterna-monocomando-doccia-incasso-nuance-x32-x1003000

© 2021 Cisal. Via Pietro Durio 160 - 28010 - Alzo (NO) - Italia
Mail: cisal@cisal.it, Telefono: (+39) 0322 918111, P.Iva IT02422810032.

Parte incasso monocomando doccia INCASSO_ZA005301

© 2021 Cisal. Via Pietro Durio 160 - 28010 - Alzo (NO) - Italia
Mail: cisal@cisal.it, Telefono: (+39) 0322 918111, P.Iva IT02422810032.

Parte incasso monocomando doccia INCASSO_ZA005300

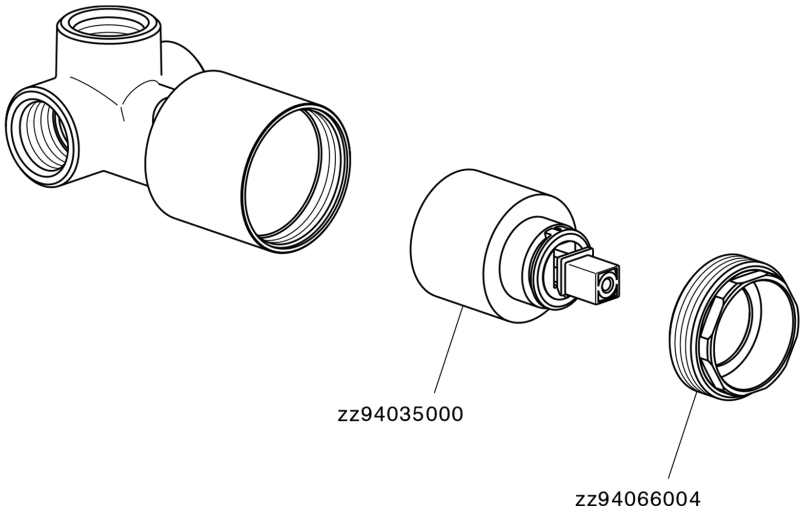

ZA005300 https://www.cisal.it/parte-incasso-monocomando-doccia-incasso-za005300

2026-11-25

© 2021 Cisal. Via Pietro Durio 160 - 28010 - Alzo (NO) - Italia
Mail: cisal@cisal.it, Telefono: (+39) 0322 918111, P.Iva IT02422810032.