Cisal
TEL. (+39) 0322 918111
MAIL. cisal@cisal.it

# Combinazione bidet 3 fori TR_TR001211

MODELLO **TR001211**

Combinazione bidet 3 fori,con scarico automatico 1"1/4,senza bocca,senza maniglie

FINITURE DISPONIBILI

**21** 21 Cromo

CARATTERISTICHE

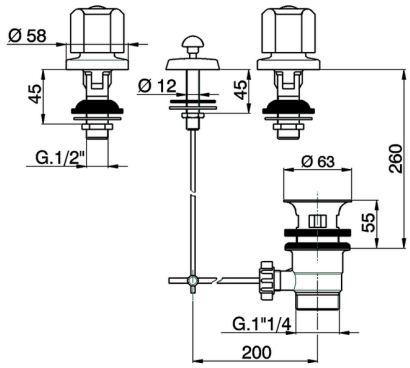


2025-08-25

© 2021 Cisal. Via Pietro Durio 160 - 28010 - Alzo (NO) - Italia
Mail: cisal@cisal.it, Telefono: (+39) 0322 918111, P.Iva IT02422810032.