Cisal
TEL. (+39) 0322 918111
MAIL. cisal@cisal.it

Piletta 1"1/4 per lavabo COMPLEMENTI_ZA001610

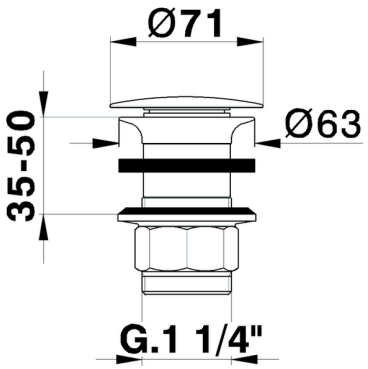

MODELLO **ZA001610**

Piletta 1"1/4 per lavabo,sempre aperto,per sistema scarico senza troppo pieno,per spessori max 50 mm

FINITURE DISPONIBILI

- **21** 21 Cromo
- **24** 24 Oro
- **2A** 2A Nichel Satinato Spazzolato
- **2B** 2B Nichel Lucido
- **2P** 2P Oro Rosa

CARATTERISTICHE

2026-09-15

© 2021 Cisal. Via Pietro Durio 160 - 28010 - Alzo (NO) - Italia
Mail: cisal@cisal.it, Telefono: (+39) 0322 918111, P.Iva IT02422810032.