# Porta salviette 40 cm ARCANA COMPLEMENTI_AR090100

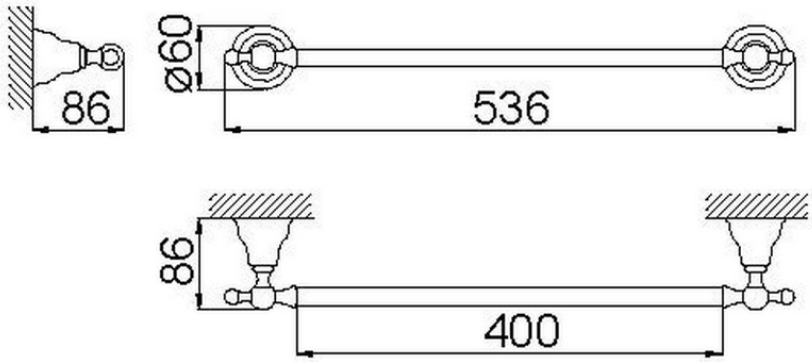


AR090100 https://www.cisal.it/porta-salviette-40-cm-arcana-complementi-ar090100

2026-11-25

© 2021 Cisal. Via Pietro Durio 160 - 28010 - Alzo (NO) - Italia
Mail: cisal@cisal.it, Telefono: (+39) 0322 918111, P.Iva IT02422810032.