Cisal
TEL. (+39) 0322 918111
MAIL. cisal@cisal.it

Completo doccia con presa acqua PUSH&SHOWER_DS0G5120

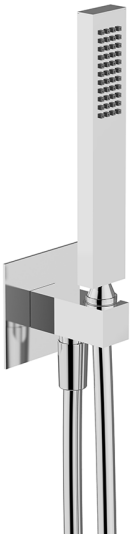

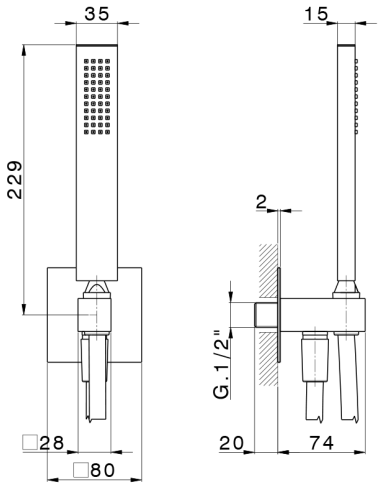

MODELLO **DS0G5120**

Completo doccia con presa acqua,supporto doccetta murale,doccetta monogetto minimalista 35x15 mm Ottone,piastra quadra 80x80 mm,flessibile liscio SUPREME 150 cm

FINITURE DISPONIBILI

	**21**	21 Cromo
	**24**	24 Oro
	**26**	26 Vecchio Rame
	**2B**	2B Nichel Lucido
	**2F**	2F Nichel Spazzolato
	**2W**	2W Oro Spazzolato
	**3W**	3W Brushed Black Titanium
	**5G**	5G Oro Rosa
	**40**	40 Nero Opaco

CARATTERISTICHE

2026-11-24

© 2021 Cisal. Via Pietro Durio 160 - 28010 - Alzo (NO) - Italia
Mail: cisal@cisal.it, Telefono: (+39) 0322 918111, P.Iva IT02422810032.