Soffione a soffitto con cromoterapia 770x470 mm ZEN SHOWER_ZS0C0155

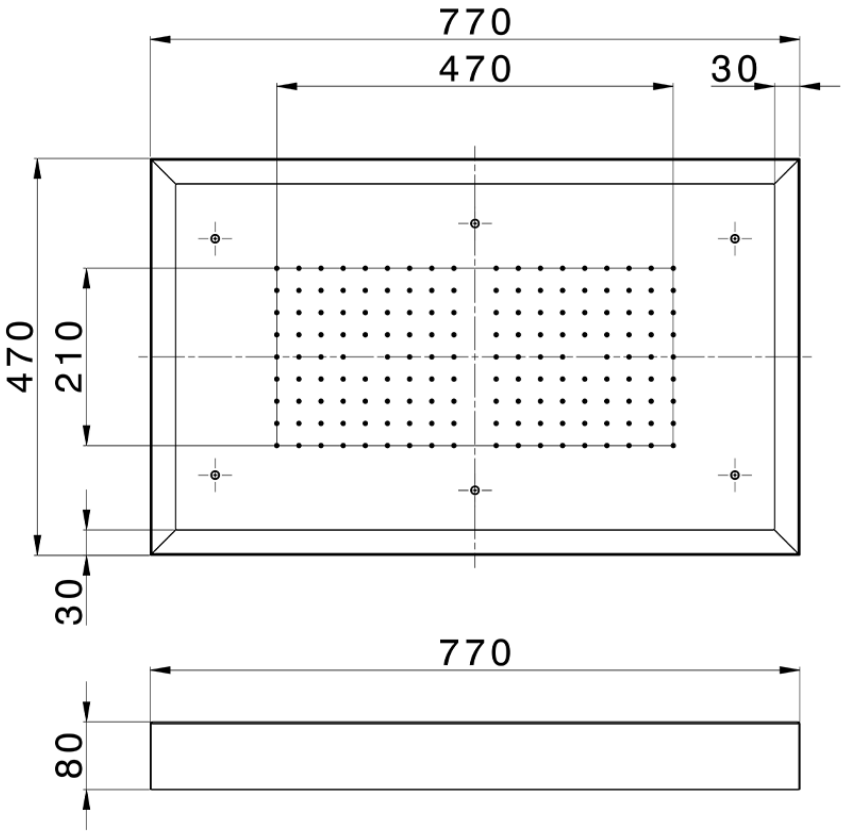

ZS0C0155 https://www.cisal.it/soffione-a-soffitto-con-cromoterapia-770x470-mm-zen-shower-zs0c0155

2026-11-24

© 2021 Cisal. Via Pietro Durio 160 - 28010 - Alzo (NO) - Italia
Mail: cisal@cisal.it, Telefono: (+39) 0322 918111, P.Iva IT02422810032.