Cisal
TEL. (+39) 0322 918111
MAIL. cisal@cisal.it

# Piantana ARCANA COMPLEMENTI_AR090950



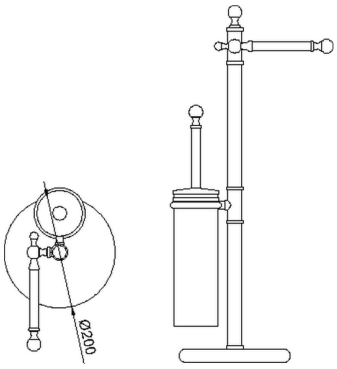


MODELLO **AR090950**

Piantana,con porta rotolo e porta scopino

## FINITURE DISPONIBILI

**21** 21 Cromo

**24** 24 Oro

**26** 26 Vecchio Rame

**27** 27 Vecchio Bronzo

**2A** 2A Nichel Satinato Spazzolato

**74** 74 Cromo/Oro

## CARATTERISTICHE

2026-11-25

© 2021 Cisal. Via Pietro Durio 160 - 28010 - Alzo (NO) - Italia
Mail: cisal@cisal.it, Telefono: (+39) 0322 918111, P.Iva IT02422810032.