Cisal
TEL. (+39) 0322 918111
MAIL. cisal@cisal.it

Piantana ARCANA COMPLEMENTI_AR090950



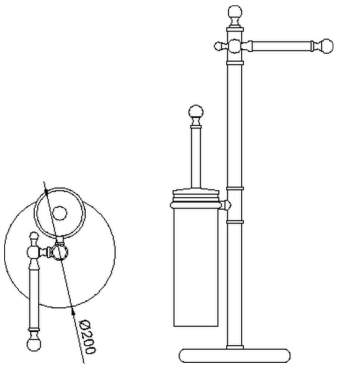

MODELLO **AR090950**

Piantana,con porta rotolo e porta scopino

FINITURE DISPONIBILI

21 21 Cromo

24 24 Oro

26 26 Vecchio Rame

27 27 Vecchio Bronzo

2A 2A Nichel Satinato Spazzolato

74 74 Cromo/Oro

CARATTERISTICHE

2026-11-25

© 2021 Cisal. Via Pietro Durio 160 - 28010 - Alzo (NO) - Italia
Mail: cisal@cisal.it, Telefono: (+39) 0322 918111, P.Iva IT02422810032.