Cisal
TEL. (+39) 0322 918111
MAIL. cisal@cisal.it

Presa d'acqua SHOWER_DS017330



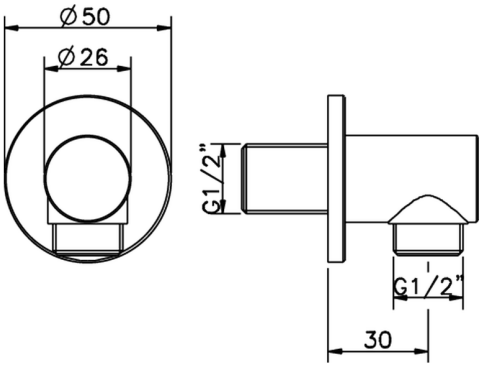

MODELLO **DS017330**

Presa d'acqua

FINITURE DISPONIBILI

	21	21 Cromo
	2P	2P Oro Rosa
	2Q	2Q Black Titanium
	40	40 Nero Opaco
	4Q	4Q Bianco Opaco

CARATTERISTICHE

2026-11-23

© 2021 Cisal. Via Pietro Durio 160 - 28010 - Alzo (NO) - Italia
Mail: cisal@cisal.it, Telefono: (+39) 0322 918111, P.Iva IT02422810032.