Cisal
TEL. (+39) 0322 918111
MAIL. cisal@cisal.it

Miscelatore bordo vasca 4 fori ARCANA AMERICA_AA000264

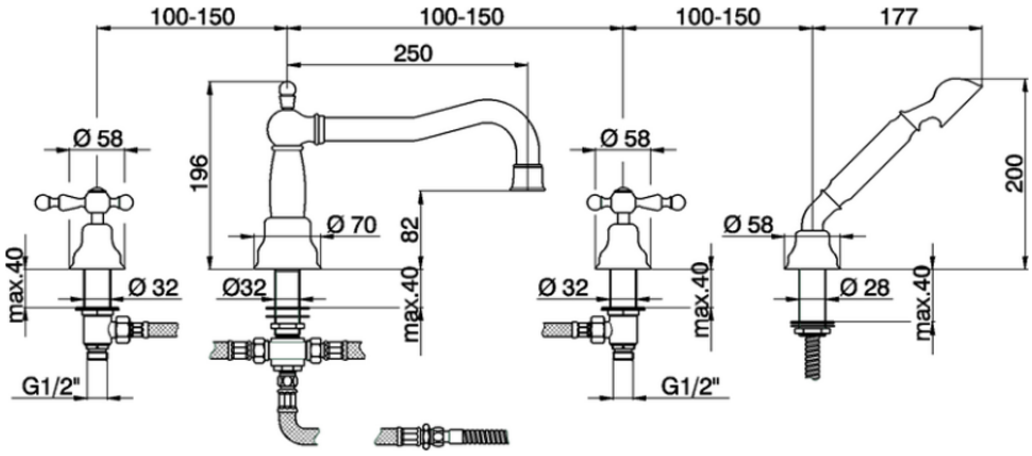

AA000264

https://www.cisal.it/miscelatore-bordo-vasca-4-fori-arcana-america-aa000264

2026-05-07

© 2021 Cisal. Via Pietro Durio 160 - 28010 - Alzo (NO) - Italia
Mail: cisal@cisal.it, Telefono: (+39) 0322 918111, P.Iva IT02422810032.