Parte esterna lavabo a parete SMOOTH X32_X4013511

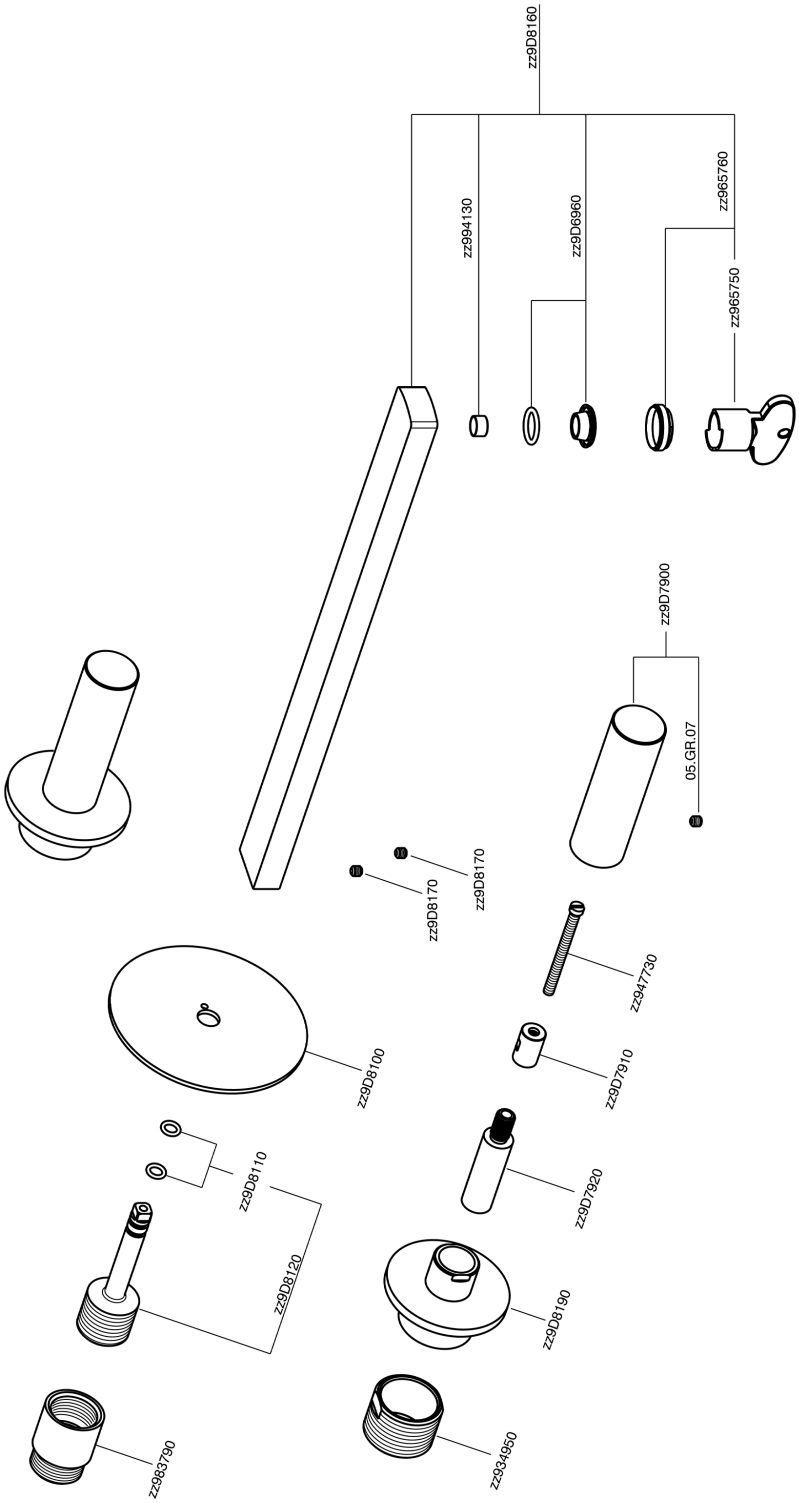

X4013511 https://www.cisal.it/parte-esterna-lavabo-a-parete-smooth-x32-x4013511

© 2021 Cisal. Via Pietro Durio 160 - 28010 - Alzo (NO) - Italia
Mail: cisal@cisal.it, Telefono: (+39) 0322 918111, P.Iva IT02422810032.

Cisal
TEL. (+39) 0322 918111
MAIL. cisal@cisal.it

Parte incasso lavabo a parete INCASSO_ZA033510

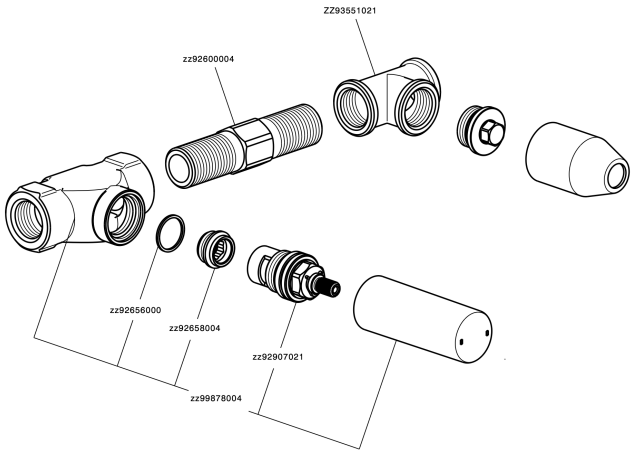

ZA033510 https://www.cisal.it/parte-incasso-lavabo-a-parete-incasso-za033510

2026-11-24

© 2021 Cisal. Via Pietro Durio 160 - 28010 - Alzo (NO) - Italia
Mail: cisal@cisal.it, Telefono: (+39) 0322 918111, P.Iva IT02422810032.