Cisal
TEL. (+39) 0322 918111
MAIL. cisal@cisal.it

Completo Monocomando per One-Box SMOOTH X32_X30BM030



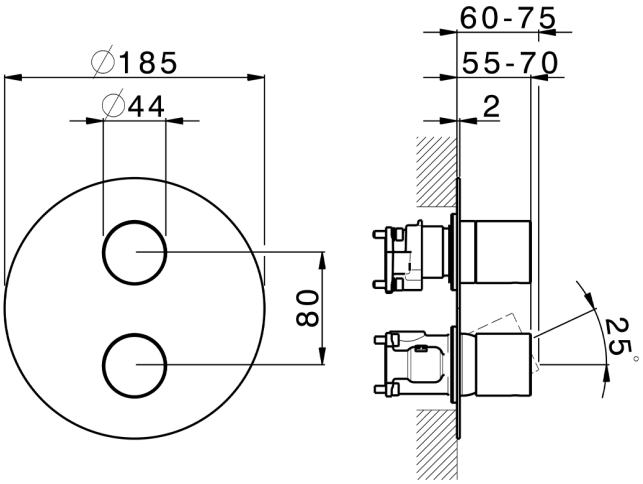

MODELLO **X30BM030**

Completo Monocomando per One-Box,con deviatore 2-3 uscite - con maniglie lisce,profondità minima di installazione 67 mm,senza parte incasso - Inox AISI 316L,per art.ZA00B030-ZA00B031

FINITURE DISPONIBILI

D1 D1 Inox Spazzolato

5H 5H Dark Brass Brushed

5L 5L Black Titanium Spazzolato

5N 5N Oro Rosa Spazzolato

CARATTERISTICHE

Ricambio Cartuccia	**ZZ97179000**
Cartuccia Monocomando 35 mm	
Installazione	**Incasso**
Parti Incasso necessarie	**ZA00B031**
	ZA00B030

© 2021 Cisal. Via Pietro Durio 160 - 28010 - Alzo (NO) - Italia
Mail: cisal@cisal.it, Telefono: (+39) 0322 918111, P.Iva IT02422810032.

Completo Monocomando per One-Box SMOOTH X32_X30BM030

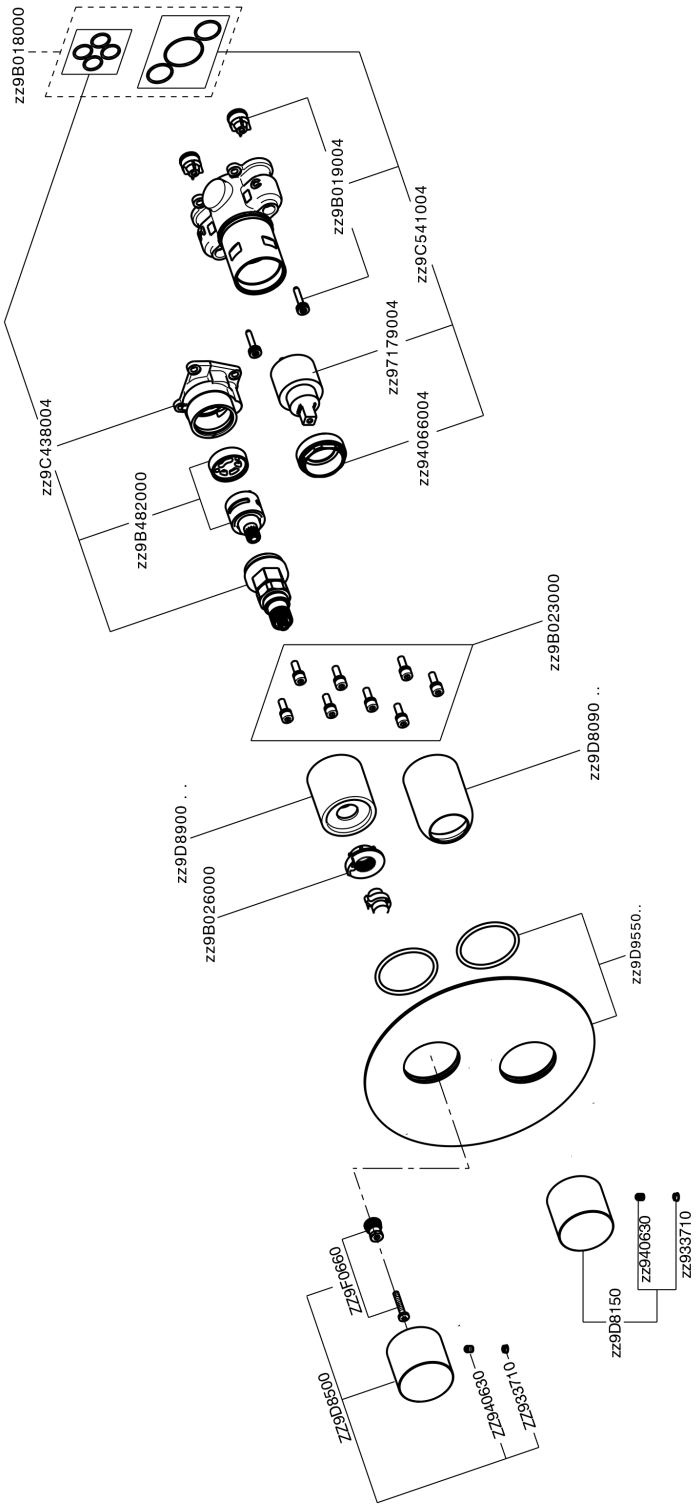

X30BM030 https://www.cisal.it/completo-monocomando-per-one-box-smooth-x32-x30bm030

© 2021 Cisal. Via Pietro Durio 160 - 28010 - Alzo (NO) - Italia
Mail: cisal@cisal.it, Telefono: (+39) 0322 918111, P.Iva IT02422810032.

Cisal
TEL. (+39) 0322 918111
MAIL. cisal@cisal.it

One-Box Universale per incasso ONE BOX_ZA00B031

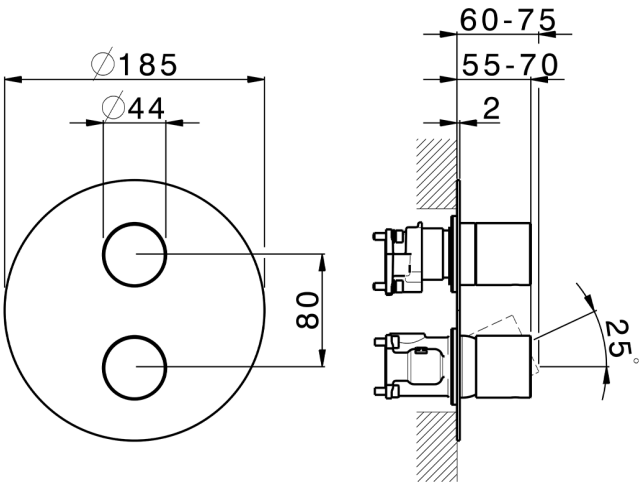

MODELLO **ZA00B031**

One-Box Universale per incasso,per termostatico o monocomando 1,2 o 3 uscite,senza parte esterna,con silenziatori,con guarnizione per sigillatura

FINITURE DISPONIBILI

04 04 Senza Finitura

CARATTERISTICHE

Incasso	**1**

Termostatico

Il Termostatico Cisal è il tuo personale gestore dell'acqua che ti aiuta a gestire e controllare acqua ed energia senza sprechi.

© 2021 Cisal. Via Pietro Durio 160 - 28010 - Alzo (NO) - Italia
Mail: cisal@cisal.it, Telefono: (+39) 0322 918111, P.Iva IT02422810032.

Cisal
TEL. (+39) 0322 918111
MAIL. cisal@cisal.it

One-Box Universale per incasso ONE BOX_ZA00B030

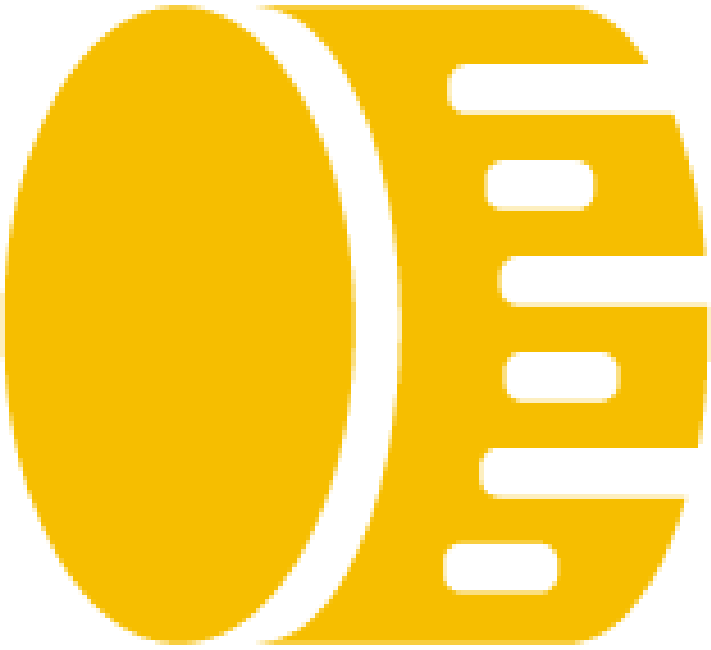

MODELLO **ZA00B030**

One-Box Universale per incasso,per termostatico o monocomando 1,2 o 3 uscite,senza parte esterna,senza silenziatori,con guarnizione per sigillatura

FINITURE DISPONIBILI

04 04 Senza Finitura

CARATTERISTICHE

Termostatico

Il Termostatico Cisal è il tuo personale gestore dell'acqua che ti aiuta a gestire e controllare acqua ed energia senza sprechi.

2026-11-24

© 2021 Cisal. Via Pietro Durio 160 - 28010 - Alzo (NO) - Italia
Mail: cisal@cisal.it, Telefono: (+39) 0322 918111, P.Iva IT02422810032.